RIELLO ELETTRONICA

telcoma automations

ISTWIKI
V. 01.2010

CE

WIKI

I **Motoriduttore a braccio snodato per cancelli battenti**
IL PRESENTE LIBRETTO È DESTINATO AL PERSONALE TECNICO QUALIFICATO ALLE INSTALLAZIONI

F **Motoréducteur à bras articulé pour portails à battants**
CETTE NOTICE S'ADRESSE À DES TECHNICIENS SPÉCIALISÉS DANS L'INSTALLATION

E **Motorreductor con brazo articulado para cancelas de batiente**
EL PRESENTE FOLLETO ESTÁ DESTINADO AL PERSONAL TÉCNICO ESPECIALIZADO EN INSTALACIONES

GB **Gear motor with articulated arm for swing gates**
THIS HANDBOOK IS INTENDED FOR QUALIFIED TECHNICAL INSTALLERS

D **Getriebemotor mit Gelenkarm für Flügeltore**
DAS VORLIEGENDE HANDBUCH IST FÜR DAS MIT DER INSTALLATION BETRAUTE TECHNISCH QUALIFIZIERTE FACHPERSONAL BESTIMMT

NL **Reductiemotor met scharnierarm voor draaipoorten**
DEZE HANDLEIDING IS BESTEMD VOOR VAKBEKWAME INSTALLATEURS

Telcoma srl - Via L. Manzoni, 11 - Z.I. Campidui - 31015 Conegliano - (TV) Italy
Tel. +39 0438-451099 - Fax +39 0438-451102 - Part. IVA 00809520265
http://www.telcoma.it E-mail: info@telcoma .it

WIKI

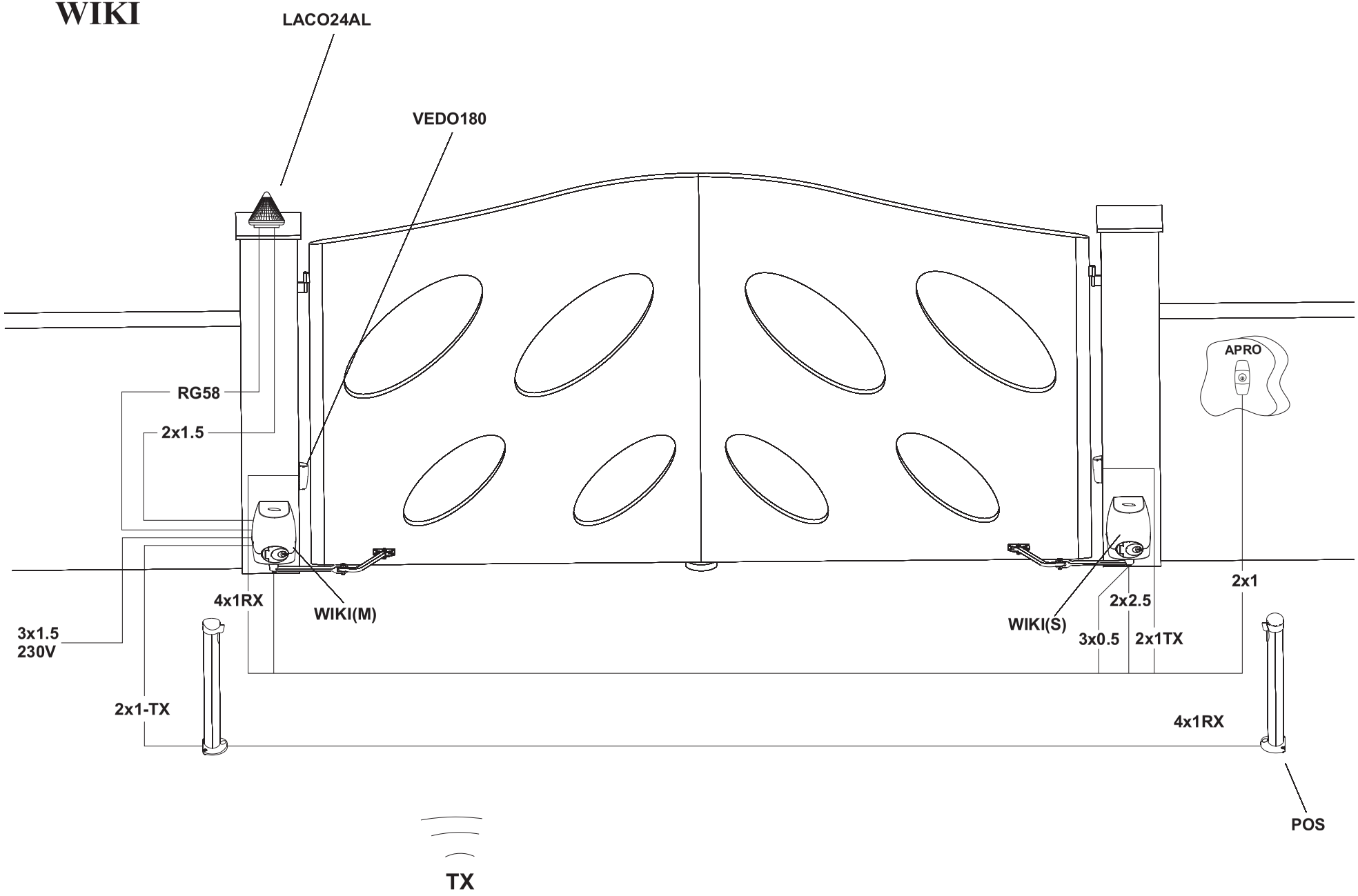
LACO24AL
VEDO180
RG58
2x1.5
APRO
4x1RX
WIKI(M)
3x1.5
230V
2x1-TX
WIKI(S)
2x2.5
3x0.5
2x1TX
2x1
4x1RX
POS
TX

Attenzione

- Il presente manuale è destinato solamente al personale tecnico qualificato per l'installazione e non all'utilizzatore finale; è compito dell'installatore informare successivamente l'utilizzatore, sulle modalità d'uso dell'automatismo, sui possibili pericoli che ne possono derivare e sulla necessità di una manutenzione periodica.
- L'installazione deve essere effettuata solo da personale qualificato e rispettando le vigenti normative riguardanti le chiusure automatizzate. In particolare la conformità dell'installazione prevede il rispetto della direttiva 89/392 e delle norme EN 12453 e EN 12445.
- WIKI è stato realizzato appositamente per gestire l'automazione di cancelli a battente, quindi, è vietato utilizzare il prodotto per scopi diversi da quelli previsti o in modo improprio.
- Utilizzare componenti originali. La ditta Telcoma non si assume alcuna responsabilità per danni dovuti all' utilizzo di componenti non originali.
- Accertarsi che la struttura del cancello sia solida e adatta ad essere motorizzata.
- Accertarsi che il cancello durante il suo movimento non subisca punti di attrito, ne abbia la possibilità di deragliare.
- Prima di intervenire sul dispositivo, assicurarsi che l'alimentazione sia staccata.
- Collegare il cavo della tensione solo a linee di alimentazione dotate di adeguate protezioni elettriche; in particolare prevedere un dispositivo per assicurare la disconnessione onnipolare dalla rete, con una distanza tra i contatti di almeno 3.5 mm.
- Valutare con particolare attenzione i dispositivi di sicurezza da installare ed il luogo in cui devono essere posizionati, inoltre, inserire sempre un dispositivo di arresto di emergenza che permetta il distacco obbligato dell'alimentazione.
- Le operazioni di manutenzione e in particolare l'accesso alle parti interne del motoriduttore devono essere svolte solo ed esclusivamente da personale qualificato.
- L'irreversibilità del motoriduttore evita l'installazione di elettroserrature e, in caso di black-out, il dispositivo di sblocco (protetto da chiave personalizzata) permette di aprire e di chiudere il cancello manualmente. L'utilizzo dell'elettroserratura è comunque consigliato per assicurare una chiusura più efficace, soprattutto nel caso di battenti di lunghezza superiore ai 2.5 metri.

CARATTERISTICHE TECNICHE WIKI

DATI TECNICI	u.m.	
Alimentazione	Vac	230 (50 Hz)
Corrente assorbita max.	A	1
Alimentazione motore	Vdc	24
Potenza assorbita max.	W	120
Tempo manovra 90°	sec.	16 - 20
Coppia	Nm	180
Temperatura operativa	°C	-20 +60
Ciclo di lavoro	%	intensivo
Livello di protezione	IP	44
Peso	Kg	10

LIMITI D'IMPIEGO

ANTA	1 m	1,5 m	2 m	2,3 m
300 Kg	•			
250 Kg	•	•		
225 Kg	•	•	•	
200 Kg	•	•	•	•

INGOMBRI

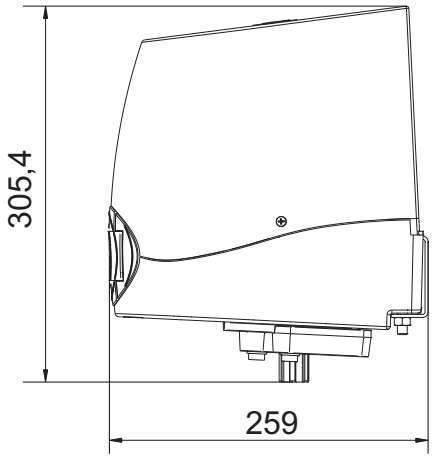

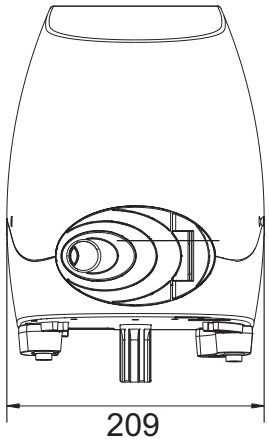

MONTAGGIO E REGOLAZIONE DEI FERMI MECCANICI DI FINECORSA

Per utilizzare i fermi meccanici bisogna posizionarli sulle apposite guide, che sono state realizzate sulla parte inferiore della base del WIKI. Per ottenere la chiusura desiderata, a cancello completamente chiuso si deve spostare il fermo 1 contro il braccio dritto, a questo punto il fermo deve essere bloccato serrando una vite M8x30 a testa esagonale con una chiave inglese N°13. Per ottenere l'apertura desiderata è sufficiente spostare il fermo 2 e bloccarlo come descritto per il fermo 1.

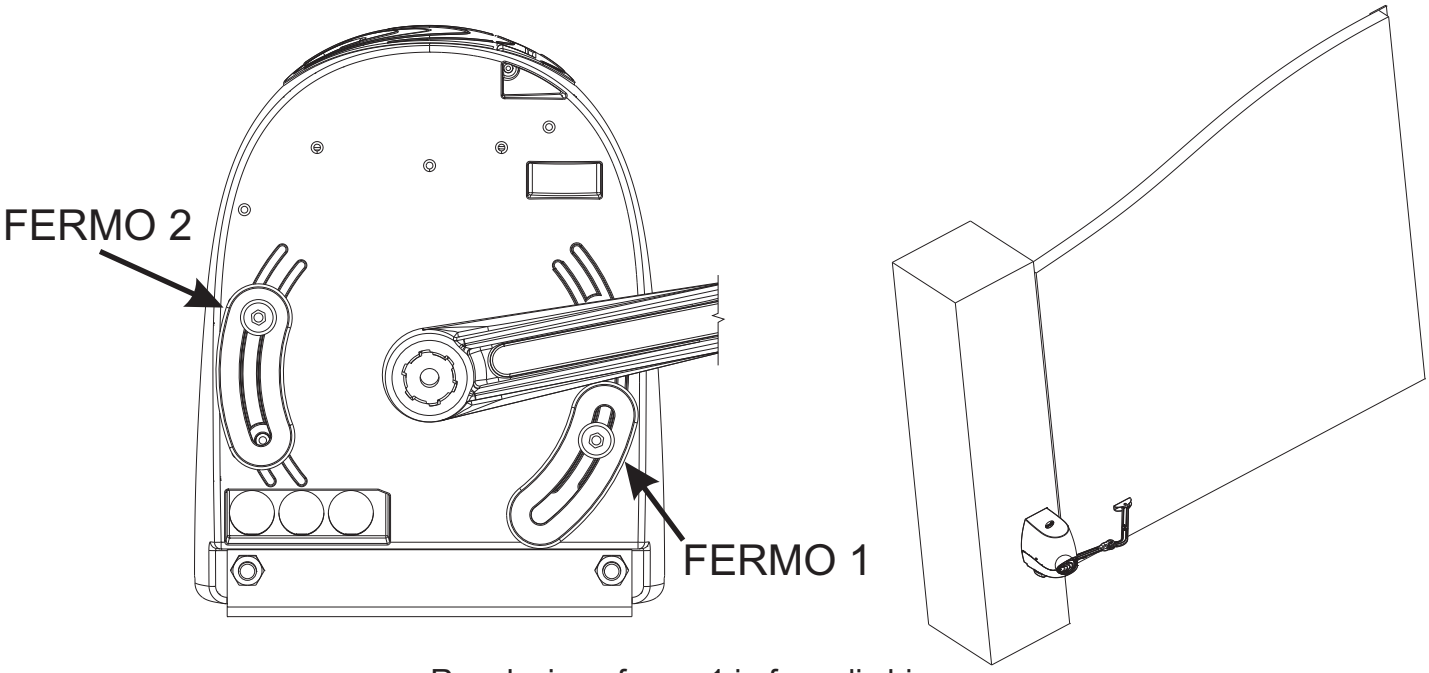

Regolazione fermo 1 in fase di chiusura

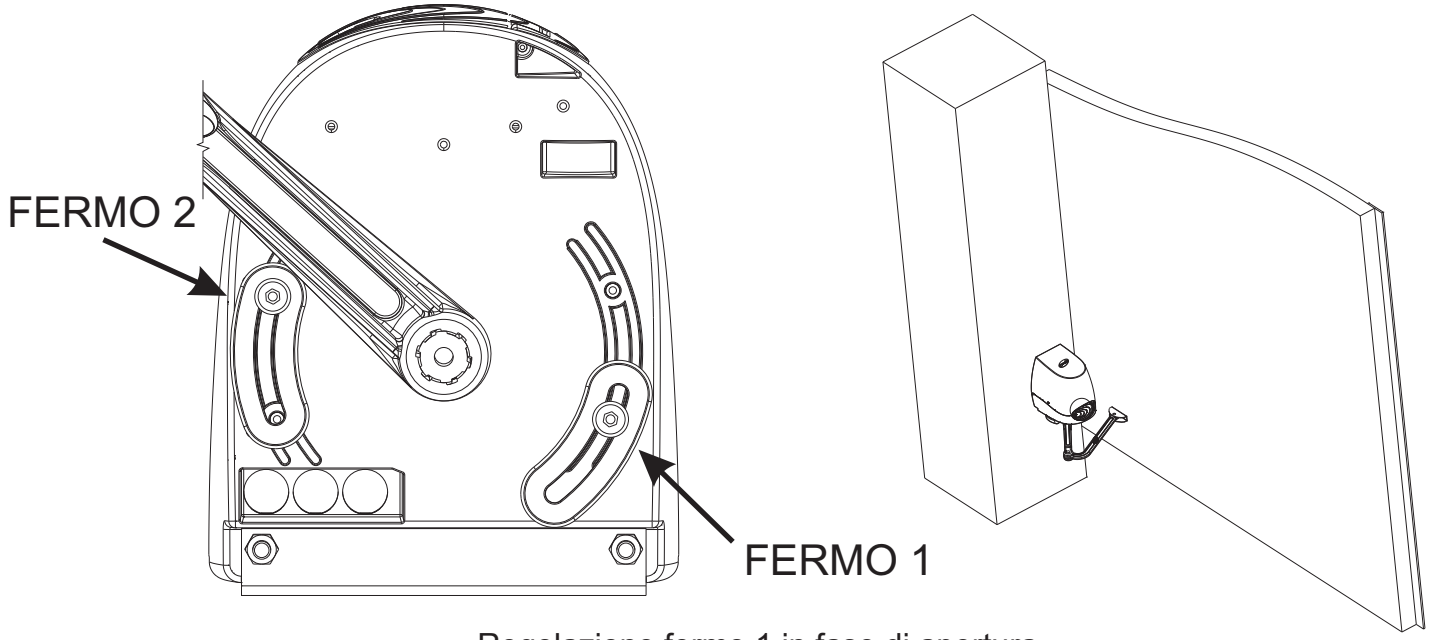

Regolazione fermo 1 in fase di apertura

Le immagini fanno riferimento all'apertura/chiusura dell'anta SX, nel caso dell'anta DX le posizioni dei due fermi meccanici saranno invertite, esattamente in modo speculare.

Verifiche preliminari

Prima di procedere con l'installazione di WIKI verificare i punti seguenti:

- Controllare che la struttura del cancello sia sufficientemente robusta e che non ci siano punti di attrito;
- Controllare che le cerniere del cancello siano efficienti e siano adeguatamente lubrificate;
- Verificare che ci sia una battuta d'arresto in chiusura per evitare l'oltrecorsa dell'anta nel caso in cui non siano utilizzati i fermi meccanici.

Fissaggio delle staffe al pilastro e al cancello (Figura 1 e figura 2)

Dopo aver verificato le condizioni ottimali per l'installazione, fissare la Piastra Base al pilastro con tasselli 14 e viti M8 rispettando la distanza minima di 100 mm da terra; bloccare la Piastra di aggancio all'anta con viti M6, rispettando le quote indicate e i valori specificati nella tabella 1 nel caso in cui non siano montati i fermi meccanici e nella tabella 2 nel caso siano utilizzati i fermi meccanici.

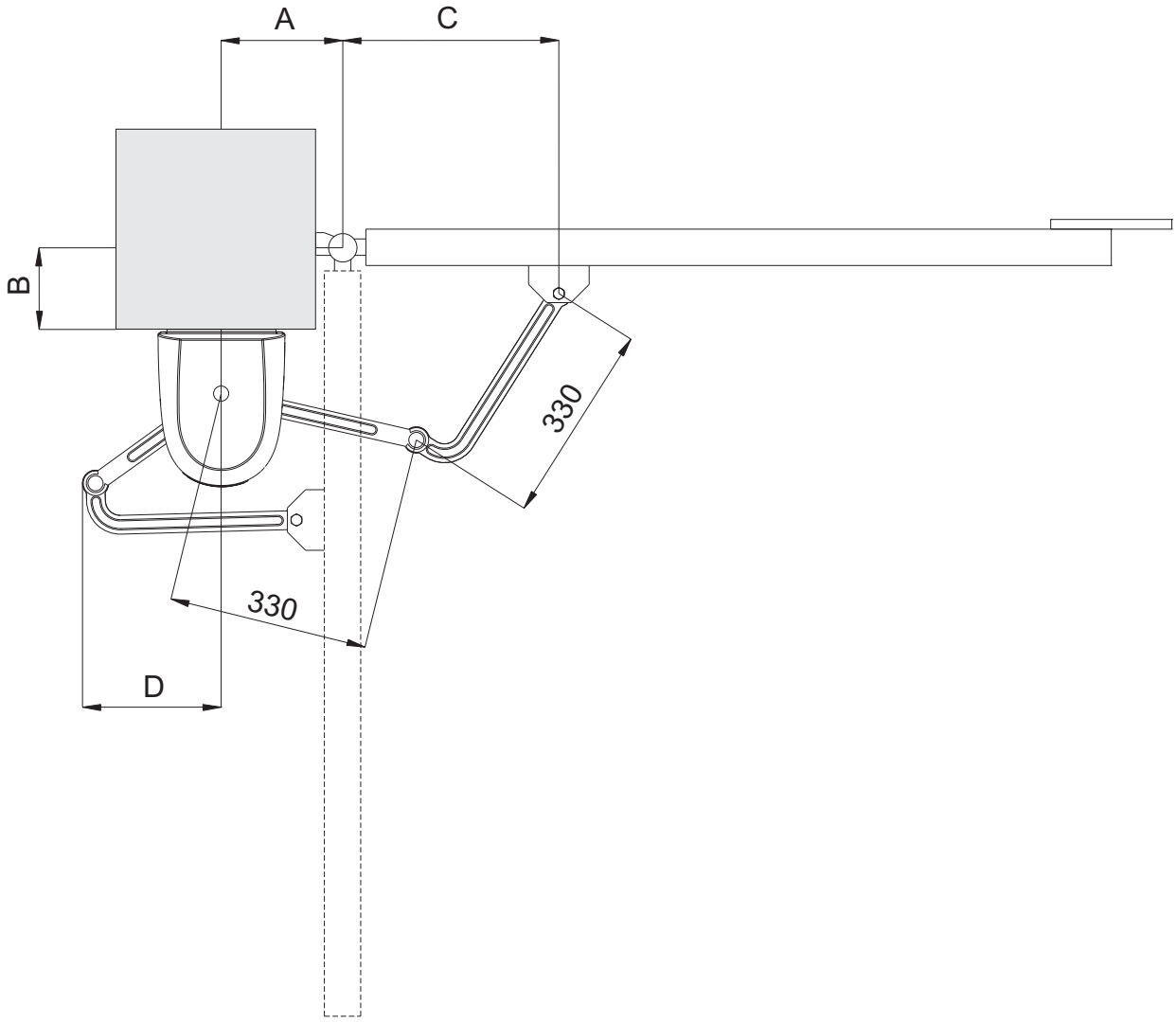

Figura 1

APERTURA	A	B	C	D
90°	155 ÷ 210	0	430	230 max
90°	155 ÷ 210	50	430	230 max
90°	155 ÷ 210	75	430	230 max
90°	155 ÷ 210	100	430	230 max
90°	155 ÷ 210	125	430	230 max
90°	155 ÷ 210	150	400	230 max
90°	155 ÷ 210	175	400	230 max
90°	155 ÷ 210	200	400	230 max
105°	155 ÷ 210	0	430	230 max
105°	200	30	430	230 max

Tabella 1 Quote di installazione nel caso in cui non siano utilizzati i fermi meccanici

APERTURA	A	B	C	D
90°	155	200	400	230 max
90°	155	175	400	230 max
90°	155 ÷ 200	150	400	230 max
90°	155 ÷ 210	125	400	230 max
90°	155 ÷ 210	100	400	230 max
90°	155 ÷ 210	75	400	230 max
90°	155 ÷ 210	50	400	230 max
90°	155 ÷ 210	200	400	230 max
105°	190 ÷ 210	0	430	230 max
105°	200	30	430	230 max

Tabella 1 Quote di installazione nel caso in cui siano utilizzati i fermi meccanici

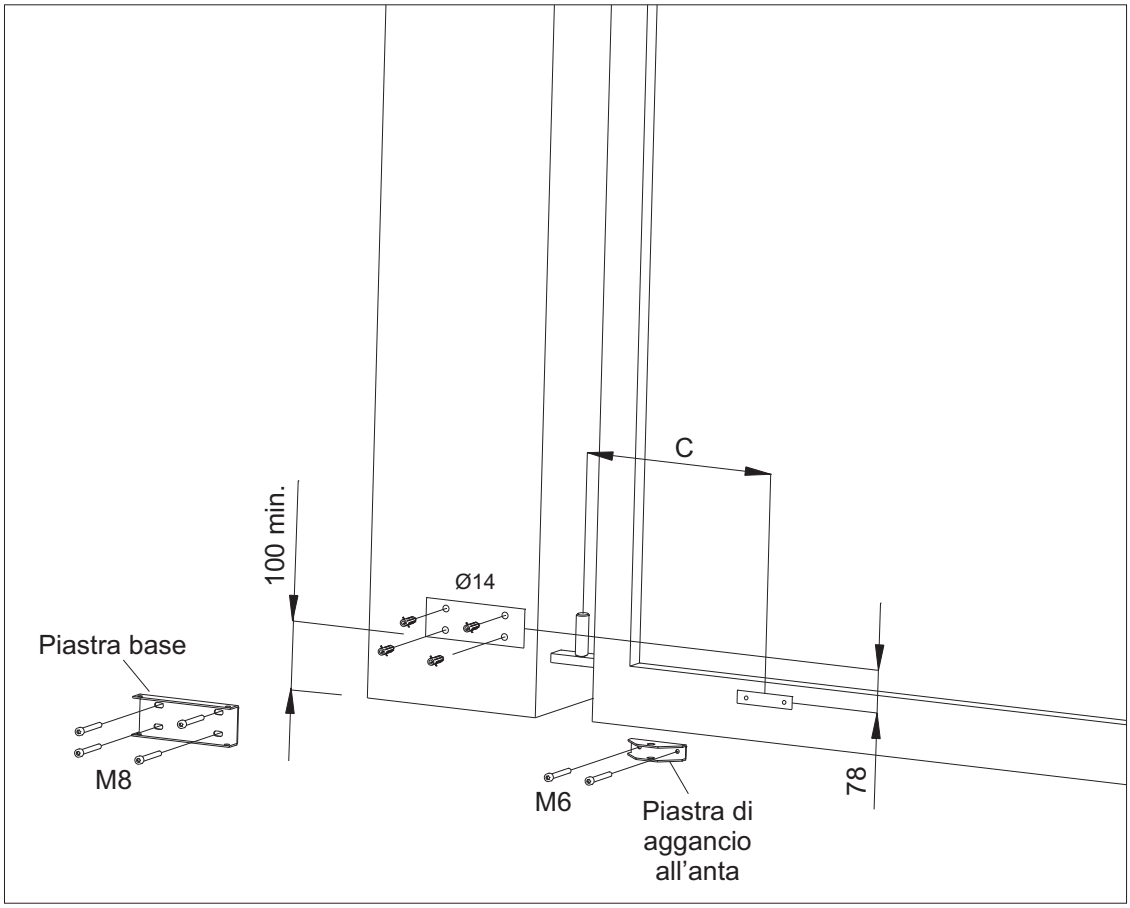

Figura 2

Fissaggio del motoriduttore

Svitare le viti 4,2x9,5, quindi togliere il coperchio (figura 3).
Inserire il motoriduttore nella piastra base in corrispondenza dei fori e bloccarlo con le viti M8x90 e relativi dadi (figura 4).

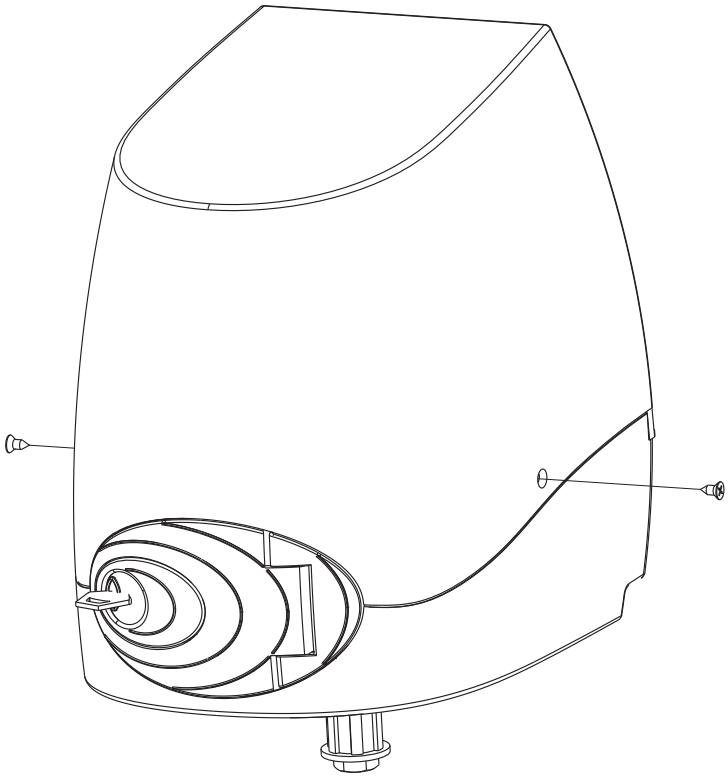

Figura 3

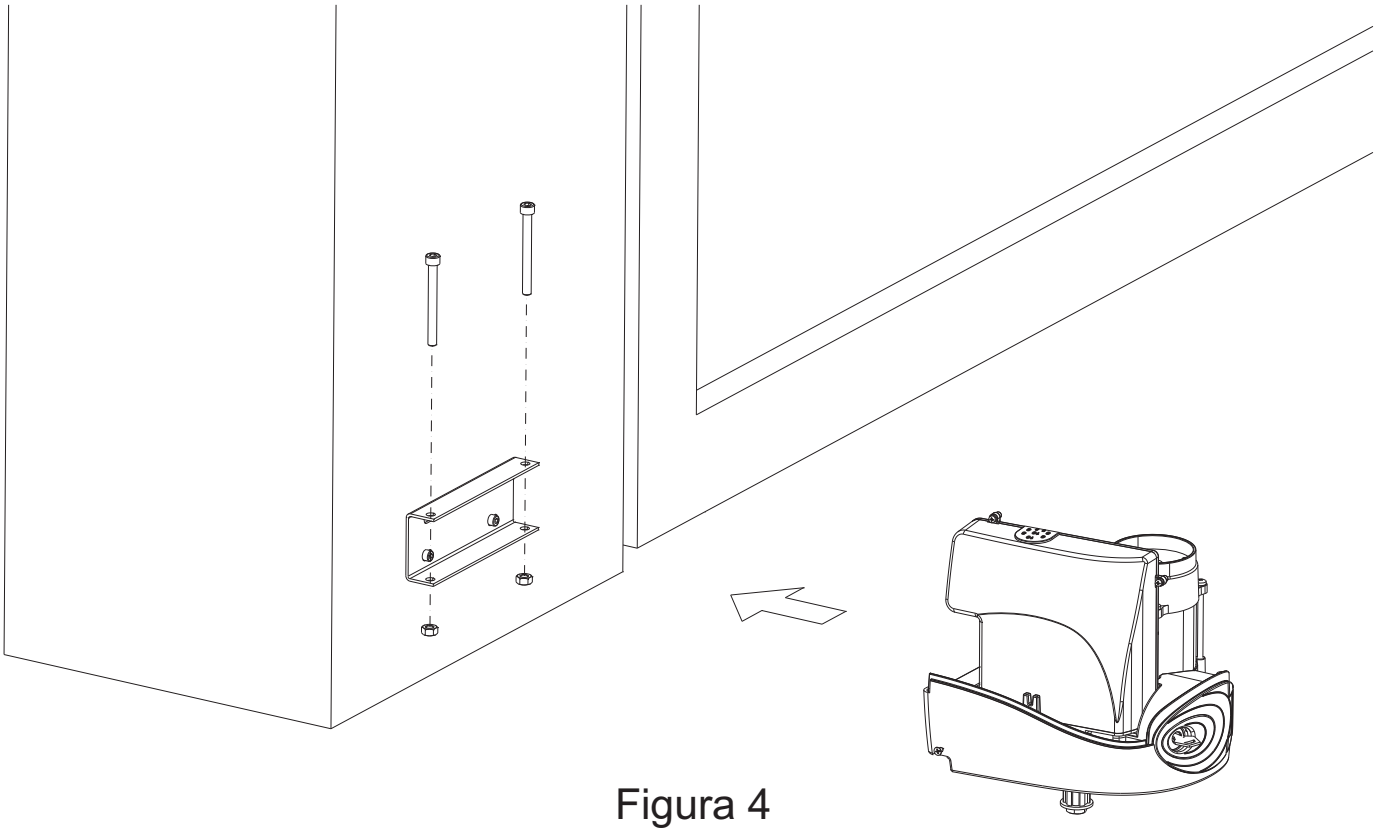

Figura 4

Installazione del braccio snodato (figure 5, 6, 7)

1. Inserire il braccio diritto in corrispondenza dell'albero calettato, posizionare la rondella 11x30 e bloccare il braccio con la vite M10x25

2. Sbloccare il motoriduttore girando la chiave in senso orario, aprendo lo sportello di 90 e tirando la manopola di sblocco

3. Sull'altra estremità inserire la boccola relativa e bloccare il braccio curvo alla staffa del cancello con la vite M12x40 e relativo dado M12.

M12x40

M12

Albero

Braccio articolato

Ø11x30

M10x25

Figura 5

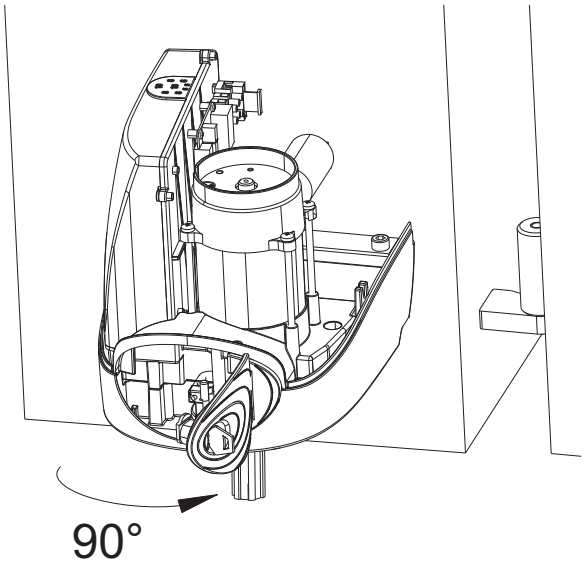

Figura 6

Manopola
di sblocco

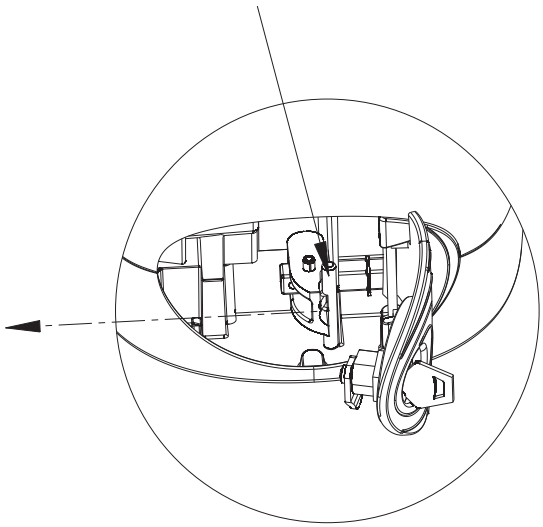

Figura 7

GARANZIA

La presente garanzia copre gli eventuali guasti e/o anomalie dovuti a difetti e/o vizi di fabbricazione. La garanzia decade automaticamente in caso di manomissione o errato utilizzo del prodotto.
Durante il periodo di garanzia la ditta Telcoma srl si impegna a riparare e/o sostituire le parti difettate e non manomesse.
Restano a intero ed esclusivo carico del cliente il diritto di chiamata, nonché le spese di rimozione, imballo e trasporto del prodotto per la riparazione e sostituzione.

SMALTIMENTO

Questo prodotto è formato da vari componenti che potrebbero a loro volta contenere sostanze inquinanti. Non disperdere nell'ambiente!

Informarsi sul sistema di riciclaggio o smaltimento del prodotto attenendosi alle norme di legge vigenti a livello locale.

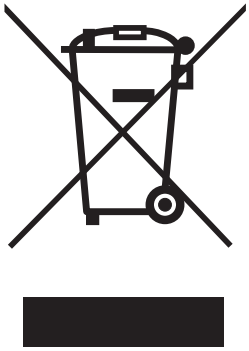

DICHIARAZIONE CE

Il fabbricante: Telcoma srl
Via L. Manzoni, 11 31015 - Z.I. Campidui - Conegliano (TV) - ITALY
DICHIARA che il prodotto è conforme alle condizioni delle seguenti direttive CEE:
Directive 73/23/EEC, Directive 93/68/EEC Low Voltage
Directive 89/336/EEC, Directive 92/31/EEC
Directive 92/31/EEC Electromagnetic Compatibility

e che: sono state applicate le seguenti (parti/clausole) di norme armonizzate:
EN60335-1, EN60204-1, EN 61000-6-3, EN61000-6-1
e per le sole parti applicabili, le norme:
EN12445 e EN12453

(Direttiva 98/37 CEE Allegato II, Parte B)
Il prodotto è costruito per essere incorporati in una macchina o per essere assemblati con altri macchinari per costruire una macchina considerata dalla Direttiva 98/37CEE.
E inoltre dichiara che non è consentito mettere in servizio il prodotto fino a che la macchina in cui saranno incorporati o di cui diverranno componenti sia stata identificata e ne sia stata dichiarata la conformità alle condizioni della Direttiva 98/87 CEE e alla legislazione nazionale che lo traspone, vale a dire fino a che il prodotto di cui alla presente dichiarazione non formi un complesso unico con la macchina finale.
Conegliano, lì 26/11/2009.

Legale rappresentante
Augusto Silvio Brunello

F

Attention

- Ce manuel est destiné uniquement au personnel technique qualifié qui effectuera l'installation et non pas à l'utilisateur final ; c'est à l'installateur d'informer ensuite l'utilisateur sur le mode d'emploi de l'automatisme, sur les dangers pouvant dériver de son utilisation et sur la nécessité d'un entretien périodique.
- L'installation doit être effectuée uniquement par un personnel qualifié qui doit respecter les normes en vigueur concernant les fermetures automatisées. En particulier la conformité de l'installation prévoit le respect de la directive 89/392 et des normes EN 12453 et EN 12445.
- WIKI a été réalisé spécialement pour gérer l'automatisme de portail à battant, il est donc interdit d'utiliser le produit dans un but différent de celui pour lequel il a été conçu ou de manière impropre.
- Utiliser des composants originaux. L'entreprise Telcoma n'assume aucune responsabilité pour des dommages dus à l'utilisation de composants non originaux.
- Contrôler que la structure du portail soit solide et qu'elle est adaptée à la motorisation.
- Vérifier que le portail ne présente aucun point de friction pendant le mouvement et qu'il n'ait aucune possibilité de dérailler.
- Avant d'intervenir sur le dispositif, s'assurer que l'alimentation soit débranchée.
- Ne brancher le câble de la tension qu'à des lignes d'alimentation équipées de protections électriques appropriées; il faut prévoir en particulier un dispositif pour assurer la déconnexion omnipolaire du réseau, avec une distance d'au moins 3.5 mm entre les contacts.
- Evaluer avec une attention particulière les dispositifs de sécurité à installer et l'endroit de leur mise en place ; il faut aussi prévoir un dispositif d'arrêt d'urgence permettant la coupure obligatoire de l'alimentation.
- Les opérations de maintenance ainsi qu'en particulier, l'accès aux parties internes du motoréducteur doivent être effectuées seulement et uniquement par un personnel qualifié.
- L'irréversibilité du motoréducteur évite l'installation d'électro-serrures et, en cas de coupure d'électricité, le dispositif de déverrouillage (protégé par clé personnalisée) permet d'ouvrir et de fermer le portail manuellement. L'utilisation de l'électro-serrure est cependant conseillée pour garantir une fermeture plus efficace, surtout avec des battants de plus de 2.5 mètres de hauteur.

CARACTÉRISTIQUES TECHNIQUES WIKI

DONNÉES TECHNIQUES	u.m.	
Alimentation	Vac	230 (50 Hz)
Courant max. absorbé	A	1
Alimentation moteur	Vdc	24
Puissance max. moteur	W	120
Temps course 90°	sec.	16 - 20
Couple	Nm	180
Température opérationnelle	°C	-20 +60
Cycle de travail	%	intensive
Niveau de protection	IP	44
Poids	Kg	10

LIMITES D'EMPLOI

VANTAIL	1 m	1,5 m	2 m	2,3 m
300 Kg	•			
250 Kg	•	•		
225 Kg	•	•	•	
200 Kg	•	•	•	•

ENCOMBREMENTS

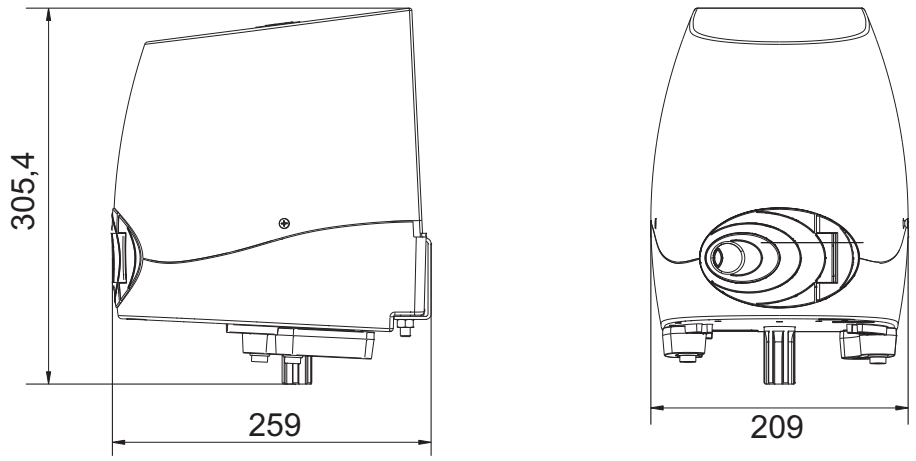

MONTAGE ET RÉGLAGE DES BUTÉES MÉCANIQUES DE FIN DE COURSE

Pour utiliser les butées mécaniques, il faut les placer sur les guides prévus à cet effet qui se trouvent sur la partie inférieure de la base de WIKI. Pour obtenir la fermeture désirée, lorsque le portail est complètement fermé, il faut déplacer la butée 1 contre le bras bien droit et bloquer la butée en serrant une vis M8x30 à tête hexagonale avec un clef anglaise n° 13. Pour obtenir l'ouverture désirée, il suffit de déplacer la butée 2 et de la bloquer comme décrit pour la butée 1.

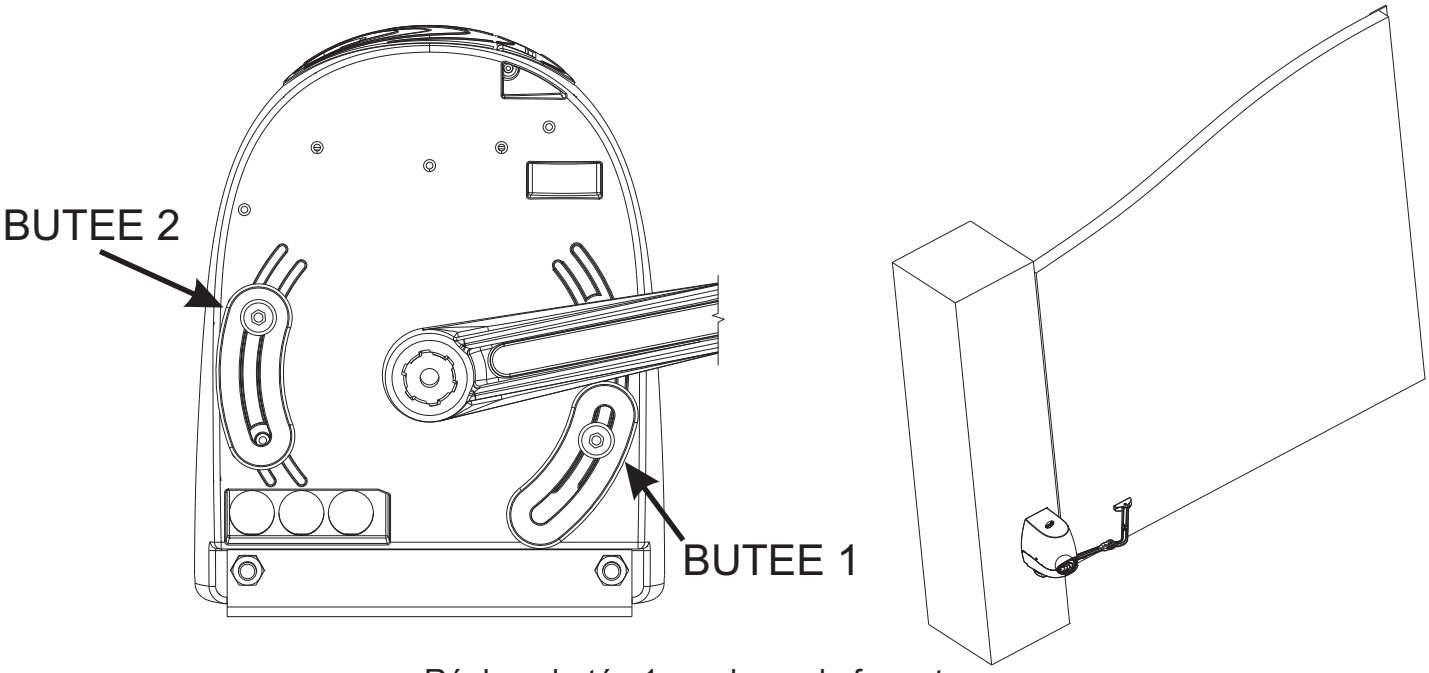

Réglage butée 1 en phase de fermeture.

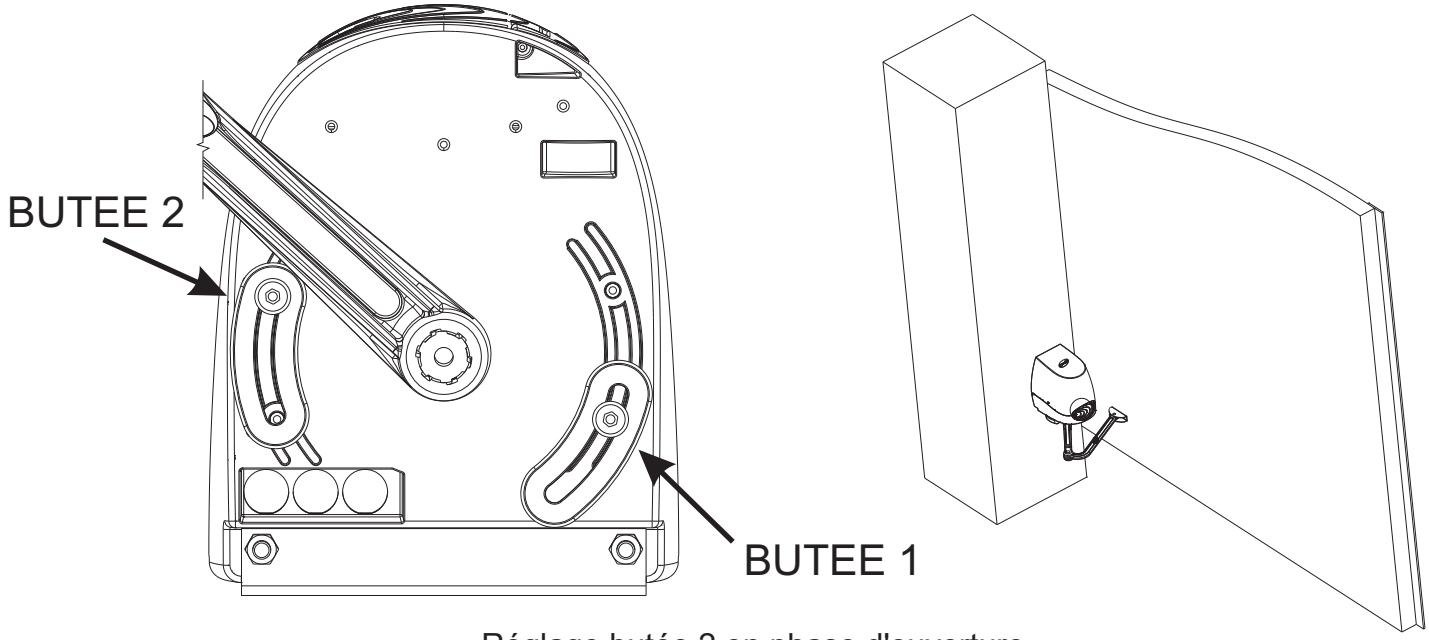

Réglage butée 2 en phase d'ouverture.

Les images font référence à l'ouverture/fermeture du battant Gauche ; pour le battant Droit, les positions des deux butées mécaniques seront interverties, exactement comme vues dans un miroir.

Contrôles préliminaires

Avant d'effectuer l'installation de WIKI, vérifier les points suivants:

- Contrôler que la structure du portail soit suffisamment robuste et qu'il n'y ait aucun point de friction.
- Contrôler que les charnières du portail soient efficaces et lubrifiées de manière appropriée.
- Vérifier qu'il y ait une butée mécanique d'arrêt en fermeture pour éviter la course au-delà du battant au cas où les butées mécaniques ne soient pas utilisées.

Fixation des étriers au pilier et au portail (Figure 1 et figure 2)

Après avoir vérifié les conditions optimales pour l'installation, fixer la Plaque de Base au pilier avec des chevilles 14 et des vis M8 en respectant la distance minimum de 100 mm du sol ; bloquer la Plaque d'accrochage au battant avec des vis M6, en respectant les cotes indiquées et les valeurs spécifiées dans le tableau 1 si les butées mécaniques ne sont pas montées et dans le tableau 2 si les butées mécaniques sont utilisées.

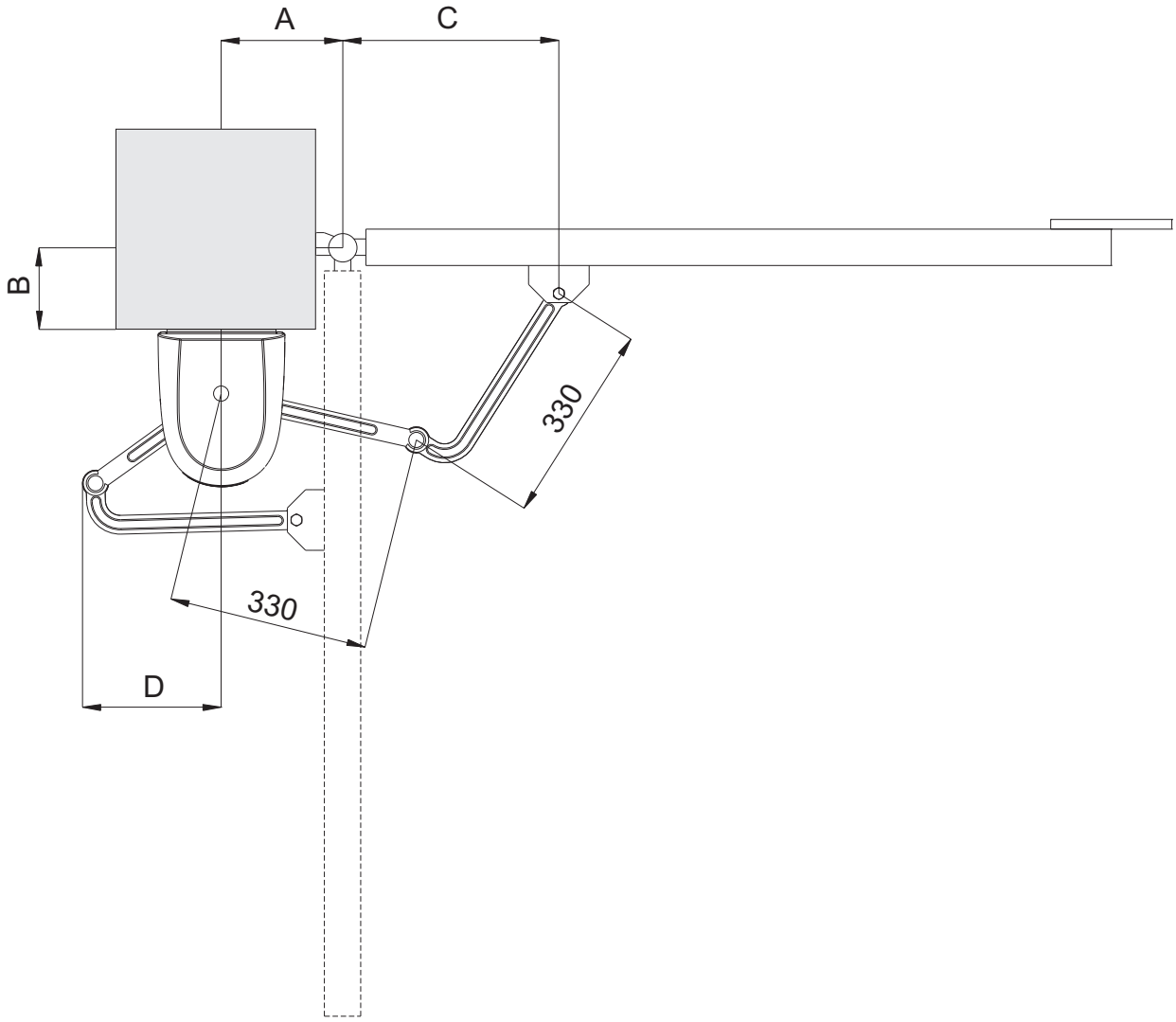

Figure 1

OUVERTURE	A	B	C	D
90°	155 ÷ 210	0	430	230 max
90°	155 ÷ 210	50	430	230 max
90°	155 ÷ 210	75	430	230 max
90°	155 ÷ 210	100	430	230 max
90°	155 ÷ 210	125	430	230 max
90°	155 ÷ 210	150	400	230 max
90°	155 ÷ 210	175	400	230 max
90°	155 ÷ 210	200	400	230 max
105°	155 ÷ 210	0	430	230 max
105°	200	30	430	230 max

Tableau 1 Cotes d'installation dans le cas où les butées mécaniques ne sont pas utilisées.

OUVERTURE	A	B	C	D
90°	155	200	400	230 max
90°	155	175	400	230 max
90°	155 ÷ 200	150	400	230 max
90°	155 ÷ 210	125	400	230 max
90°	155 ÷ 210	100	400	230 max
90°	155 ÷ 210	75	400	230 max
90°	155 ÷ 210	50	400	230 max
90°	155 ÷ 210	200	400	230 max
105°	190 ÷ 210	0	430	230 max
105°	200	30	430	230 max

Tableau 1 Cotes d'installation au cas où les butées mécaniques sont utilisées.

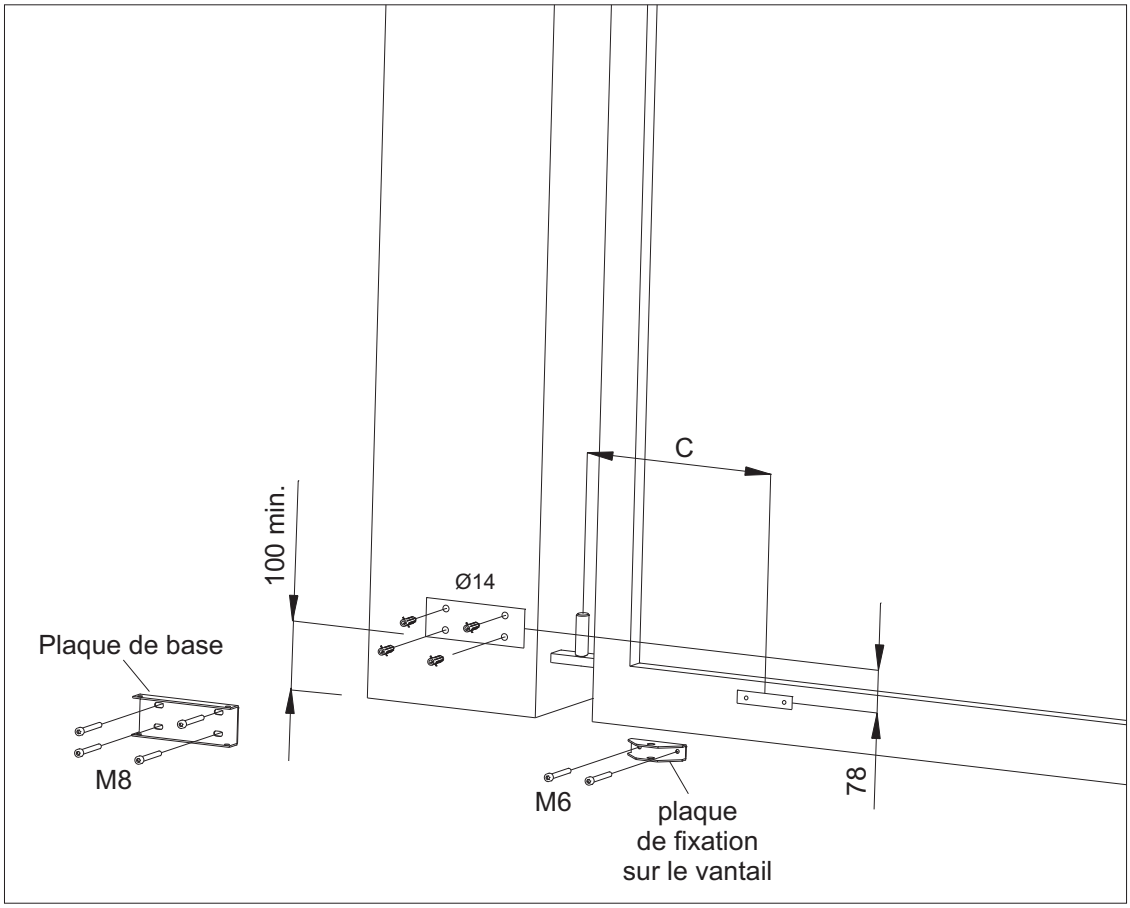

Figure 2

Fixation du motoréducteur

Dévisser les vis 4,2x9,5, puis enlever le couvercle (figure 3).
Introduire le motoréducteur dans la plaque de base en correspondance des trous et le bloquer avec les vis M8x90 et les écrous correspondants (figure 4).

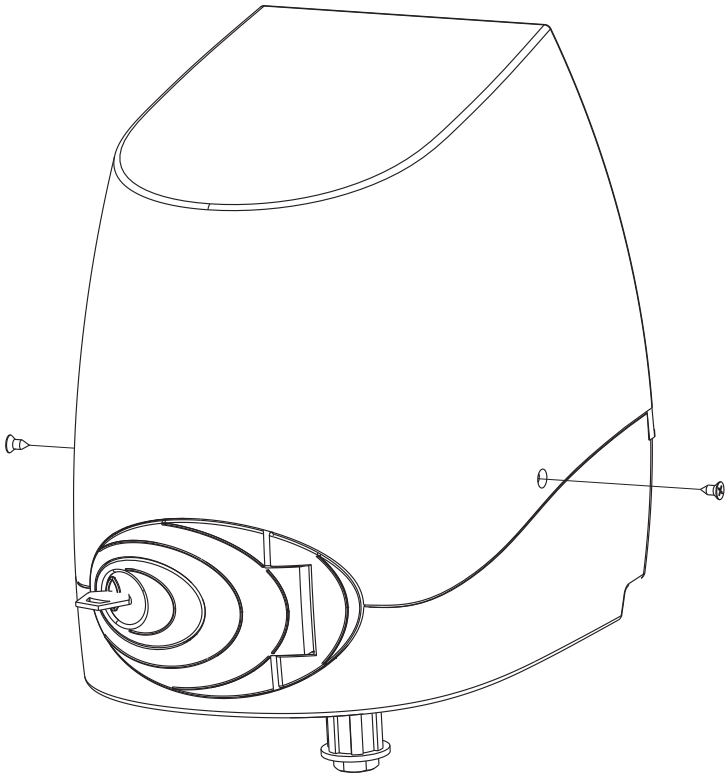

Figure 3

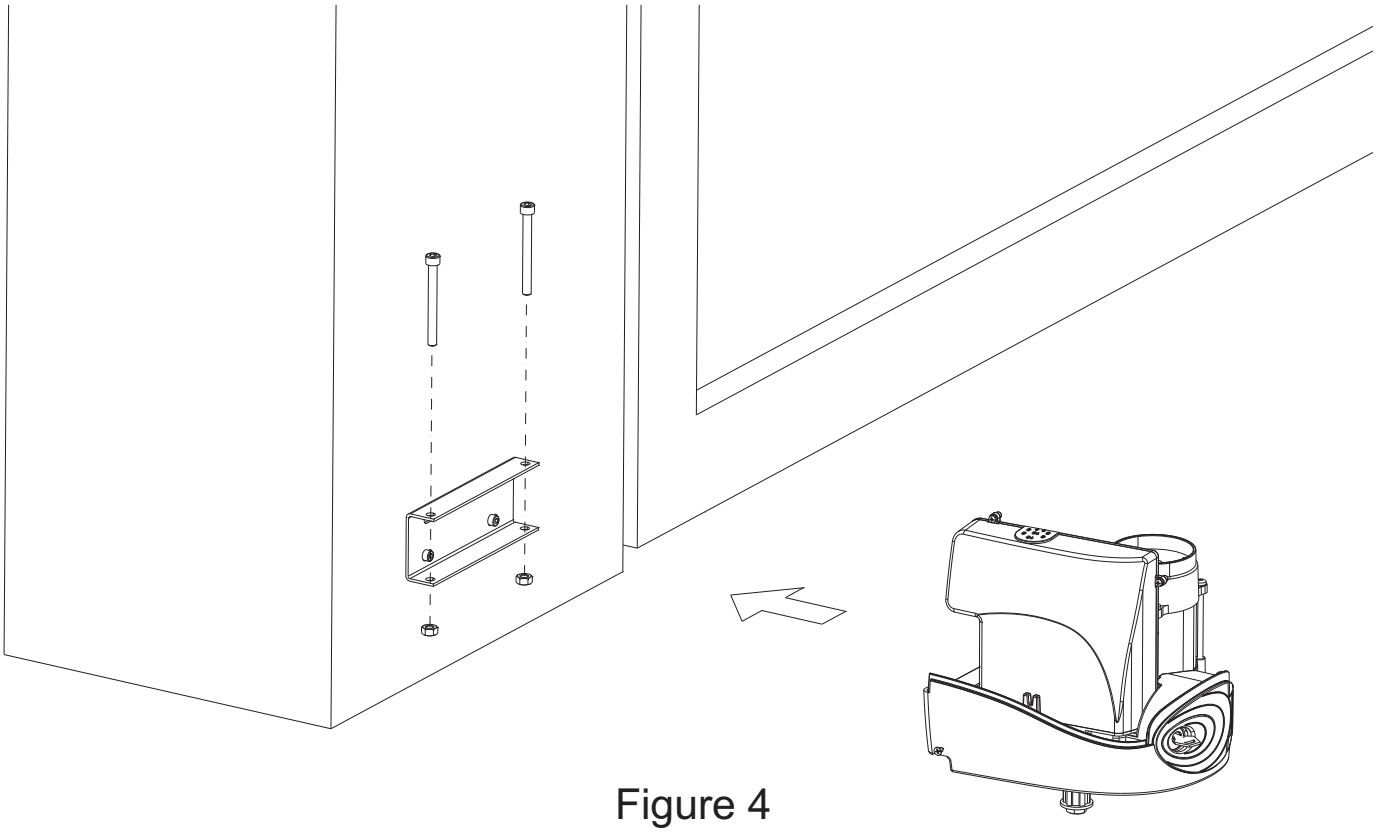

Figure 4

Installation du bras articulé (figures 5, 6, 7)

1. Insérer l'extrémité du bras articulé en faisant correspondre la rainure avec l'arbre de sortie ; placer la rondelle 11x30 et bloquer le bras avec la vis M10x28, comme indiqué sur la Figure 5.

2. Débloquer le motoréducteur en tournant la clef dans le sens des aiguilles d'une montre, en ouvrant le portillon de 90° et tirant sur la poignée de déverrouillage, comme indiqué sur les Figures 6 et 7.

3. Bloquer l'extrémité libre du bras articulé à l'étrier du portail avec la vis M12x40 et l'écrou correspondant M12, comme indiqué sur la Figure 5.

M12x40

M12

Arbre

Bras articulé

Ø11x30

M10x25

Figure 5

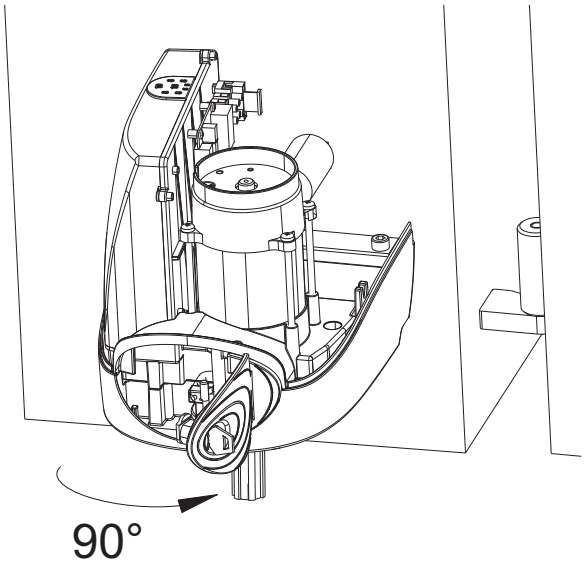

Figure 6

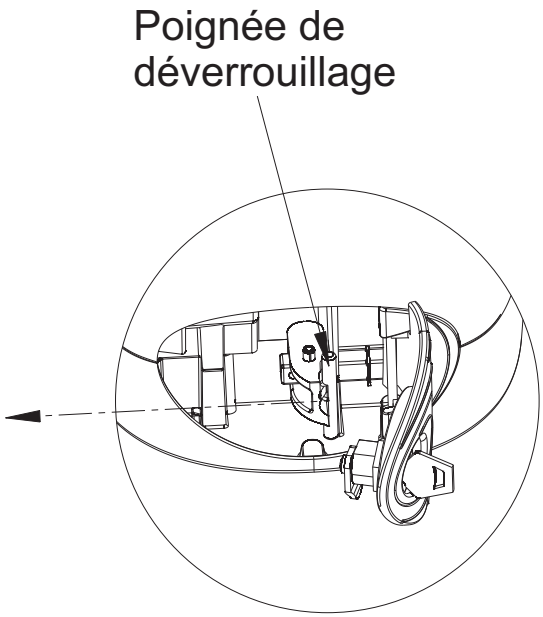

Figure 7

F

GARANTIE

Cette garantie couvre les éventuelles pannes et/ou anomalies imputables à des défauts eou vis de fabrication. La garantie s'annule automatiquement si le produit a été modifié ou utilisé de maniére impropre. L'entrepriseTelcoma srl s'engange, durant la periode de garantie du produit, à reparer et/ou remplacer les piéces defectueuses n'ayant pas subi de modifications. Restent entièrement et exclusivament à la charge du client, le droit d'appel ainsi que les frais d'enleévement, d'emballage et de transport du produit pour sa réparation ou substitution.

ELIMINATION

Ce produit est constitué de divers composants qui pourraient à leur tour contenir des substances polluantes. Ne pas laisser ce produit gagner l'environnement!

S'informer sur le système de recyclage ou d'élimination du produit conformément aux dispositions légales en vigueur à un niveau local.

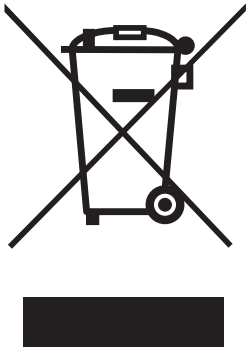

DÉCLARATIONS CE

Le fabricant: Telcoma srl
Via L. Manzoni, 11 31015 - Z.I. Campidui - Conegliano (TV) - ITALY
DÉCLARE que le produit est conforme aux conditions des directives CEE suivantes:
Directive 73/23/EEC, Directive 93/68/EEC Low Voltage
Directive 89/336/EEC, Directive 92/31/EEC
Directive 92/31/EEC Electromagnetic Compatibility

et que: les (parties/clauses) de normes harmonisées suivantes ont été appliquées:
EN60335-1, EN60204-1, EN 61000-6-3, EN61000-6-1
et pour les seules parties applicables, normes:
EN12445 e EN12453

Directive 98/37 CEE Annexe II, Partie B)
Le produit est construit pour être incorporé dans une machine ou pour être assemblé avec d'autres machines pour constituer une machine couverte par la Directive 98/37 CEE.
Il déclare également qu'il est interdit de mettre en service le produit tant que la machine dans laquelle il sera incorporé ou dont il deviendra un composant n'a pas été identifiée et déclarée conforme aux conditions de la Directive 98/87 CEE et à la législation nationale qui la transpose, c'est-à-dire tant que le produit objet de la présente déclaration ne forme pas un ensemble unique avec la machine finale.
Conegliano, lì 26/11/2009.

Représentant légal
Augusto Silvio Brunello

¡Atención!

- El presente manual está destinado solamente al personal técnico encargado de la instalación y no al usuario final; el instalador tiene el deber de informar posteriormente al usuario sobre el modo de uso del automatismo, sobre los posibles riesgos que pueden derivar de su utilización y sobre la necesidad de un mantenimiento periódico.
- La instalación deberá ser hecha por personal cualificado y respetando las normativas vigentes en materia de cerramientos automatizados. En particular, la conformidad de la instalación prevé el respeto de la directiva 89/392 y de las normas EN 12453 y EN 12445.
- WIKI ha sido realizado expresamente para automatizar las cancelas de batiente, por lo que está prohibido utilizar el producto para otros fines distintos de aquellos previstos o de manera inapropiada.
- Utilice componentes originales. Telcoma no se considera responsable por daños provocados por la utilización de componentes no originales.
- Asegúrese de que la estructura de la cancela sea sólida y adecuada para ser motorizada.
- Asegúrese de que la cancela al moverse no tenga fricciones ni pueda descarrilarse .
- Antes de trabajar en el dispositivo, asegúrese de que la alimentación esté desconectada.
- Conecte el cable de tensión sólo a líneas de alimentación que incorporen las protecciones eléctricas oportunas; monte un dispositivo para garantizar la desconexión omnipolar de la red, con una distancia entre los contactos de al menos 3,5 mm.
- Evalúe con atención los dispositivos de seguridad por instalar y el lugar en el que deben situarse, asimismo, monte también un dispositivo de parada de emergencia que permita la desconexión obligatoria de la alimentación.
- Las operaciones de mantenimiento y, especialmente el acceso a las piezas interiores del motorreductor, deben ser llevadas a cabo exclusivamente por personal cualificado.
- La irreversibilidad del motorreductor evita la instalación de electrocerraduras y, en caso de black-out, el dispositivo de desbloqueo (protegido por una llave personalizada) permite abrir y cerrar la cancela manualmente. Se recomienda utilizar la electrocerradura para garantizar un cierre eficaz, sobre todo en el caso de hojas de longitud superior a 2,5 metros.

CARACTERÍSTICAS TÉCNICAS DE WIKI

DATOS TÉCNICOS	u.m.	
Alimentación	Vac	230 (50 Hz)
Corriente absorbida máx.	A	1
Alimentación del motor	Vdc	24
Potencia absorbida máx.	W	120
Tiempo de maniobra 90°	sec.	16 - 20
Par	Nm	180
Temperatura de trabajo	°C	-20 +60
Ciclo de trabajo	%	intensivo
Grado de protección	IP	44
Peso	Kg	10

LÍMITES DE UTILIZACIÓN

HOJA	1 m	1,5 m	2 m	2,3 m
300 Kg	•			
250 Kg	•	•		
225 Kg	•	•	•	
200 Kg	•	•	•	•

DIMENSIONES

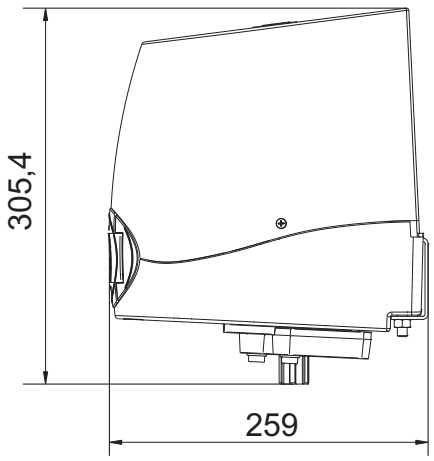

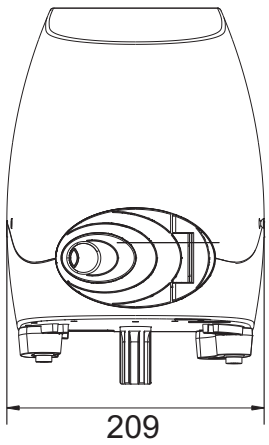

MONTAJE Y REGULACIÓN DE LOS TOPES MECÁNICOS DE FINAL DE CARRERA

Los topes mecánicos se deben montar en las guías correspondientes hechas en la parte inferior de la base del WIKI. Para lograr el cierre deseado, con la cancela completamente cerrada, desplace el tope 1 contra el brazo recto, entonces fije el tope apretando un tornillo M8x30 de cabeza hexagonal con una llave inglesa N°13. Para obtener la abertura deseada, es suficiente con desplazar el tope 2 y fijarlo tal como descrito para el tope 1.

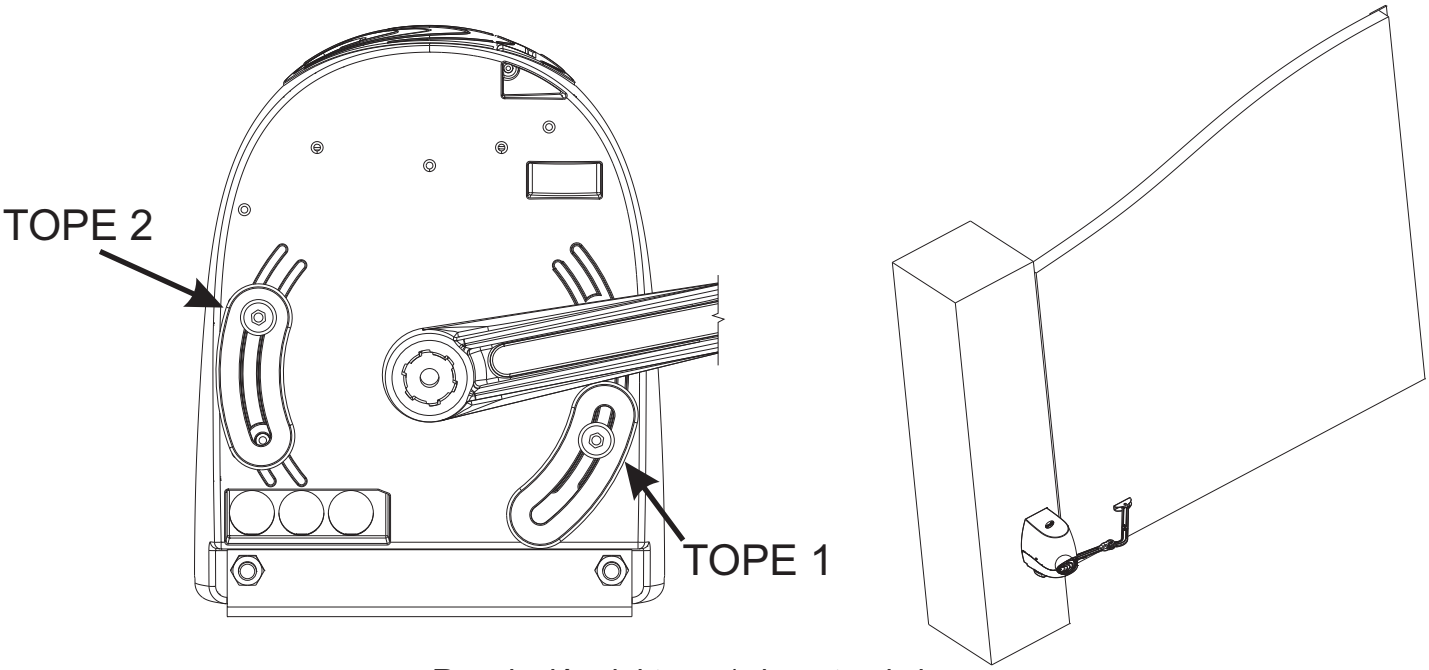

Regulación del tope 1 durante el cierre.

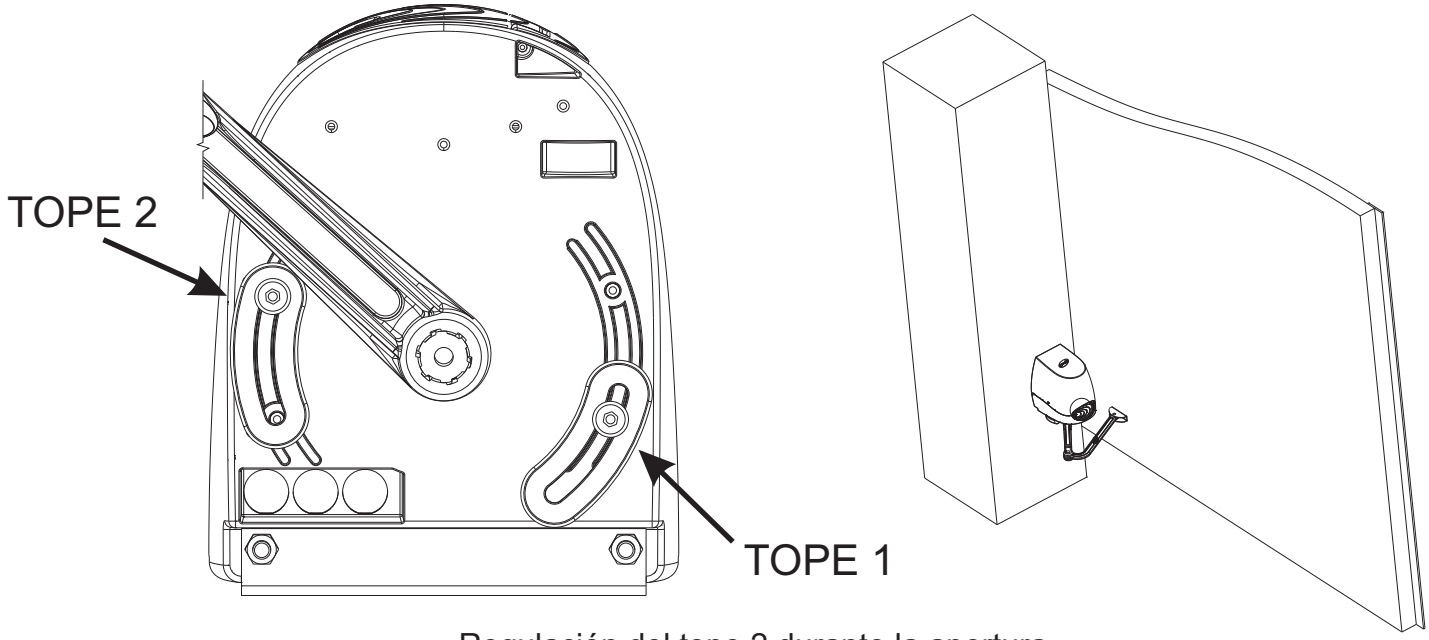

Regulación del tope 2 durante la apertura.

Las imágenes se refieren a la apertura/cierre de la hoja IZQDA., en el caso de la hoja DCHA., las posiciones de los dos topes mecánicos se invertirán, exactamente en modo especular.

Controles preliminares

Antes de instalar WIKI verifique los siguientes puntos:

- Controle que la estructura de la cancela sea lo suficientemente robusta y que no haya puntos de fricción;
- Controle que las bisagras de la cancela sean eficientes y que estén bien lubricadas;
- Controle que haya un tope de parada en el cierre para evitar el sobrerrecorrido de la hoja en el caso que no se utilicen los topes mecánicos.

Fijación de los estribos al pilar y a la cancela (Figura 1 y figura 2)

Tras haber verificado las condiciones ideales para la instalación, fije la Placa Base al pilar con tacos 14 y tornillos M8, respetando la distancia mínima de 100 mm desde el suelo; bloquee la Placa de anclaje a la hoja con tornillos M6, respetando las medidas indicadas y los valores especificados en la tabla 1 en el caso en que no estén montados los topes mecánicos, y en la tabla 2 en el caso que se utilicen los topes mecánicos.

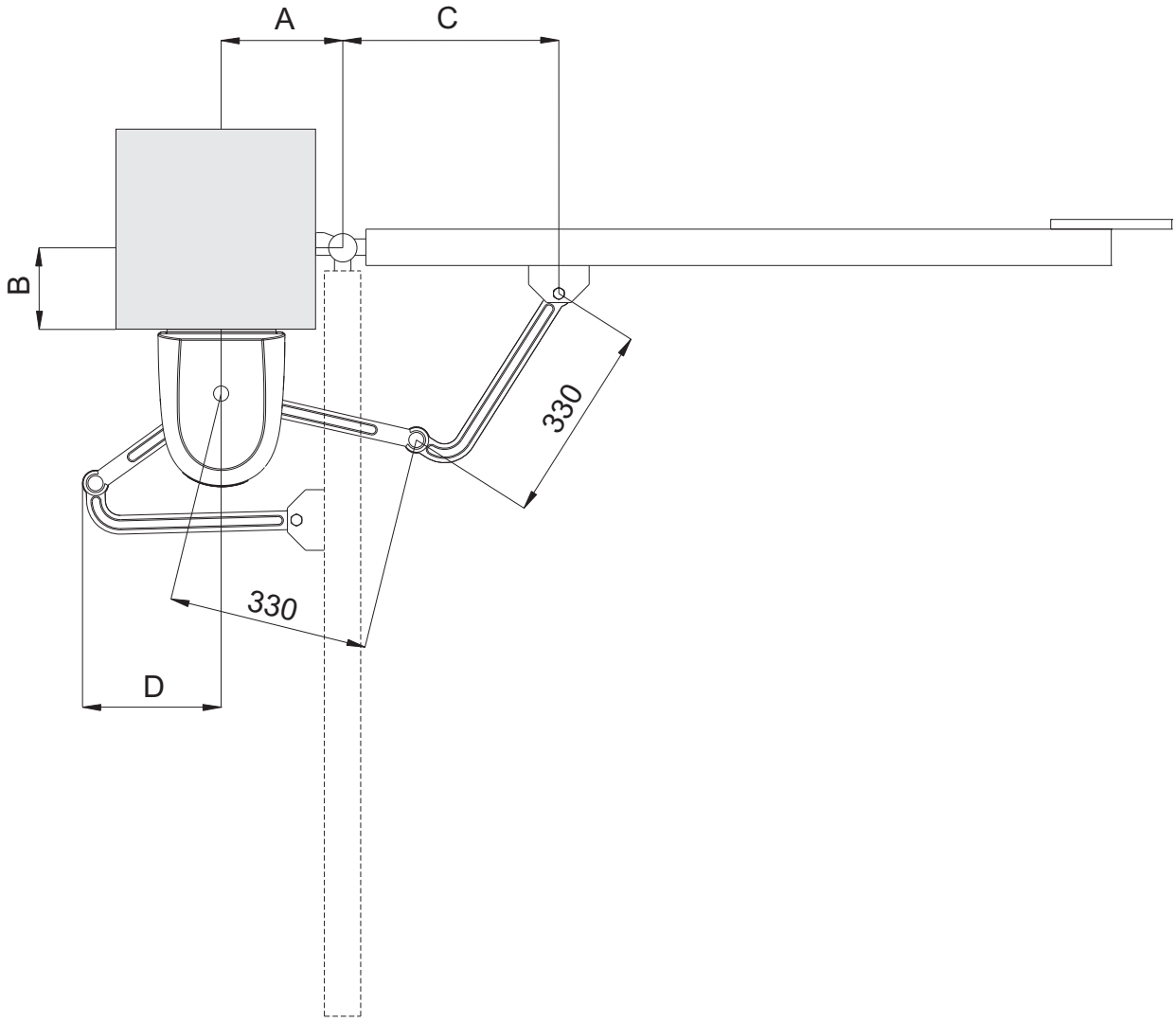

Figura 1

APERTURA	A	B	C	D
90°	155 ÷ 210	0	430	230 max
90°	155 ÷ 210	50	430	230 max
90°	155 ÷ 210	75	430	230 max
90°	155 ÷ 210	100	430	230 max
90°	155 ÷ 210	125	430	230 max
90°	155 ÷ 210	150	400	230 max
90°	155 ÷ 210	175	400	230 max
90°	155 ÷ 210	200	400	230 max
105°	155 ÷ 210	0	430	230 max
105°	200	30	430	230 max

Tabla 1 Medidas de instalación en caso que no se utilicen los topes mecánicos.

APERTURA	A	B	C	D
90°	155	200	400	230 max
90°	155	175	400	230 max
90°	155 ÷ 200	150	400	230 max
90°	155 ÷ 210	125	400	230 max
90°	155 ÷ 210	100	400	230 max
90°	155 ÷ 210	75	400	230 max
90°	155 ÷ 210	50	400	230 max
90°	155 ÷ 210	200	400	230 max
105°	190 ÷ 210	0	430	230 max
105°	200	30	430	230 max

Tabla 1 Medidas de instalación en caso que se utilicen los topes mecánicos.

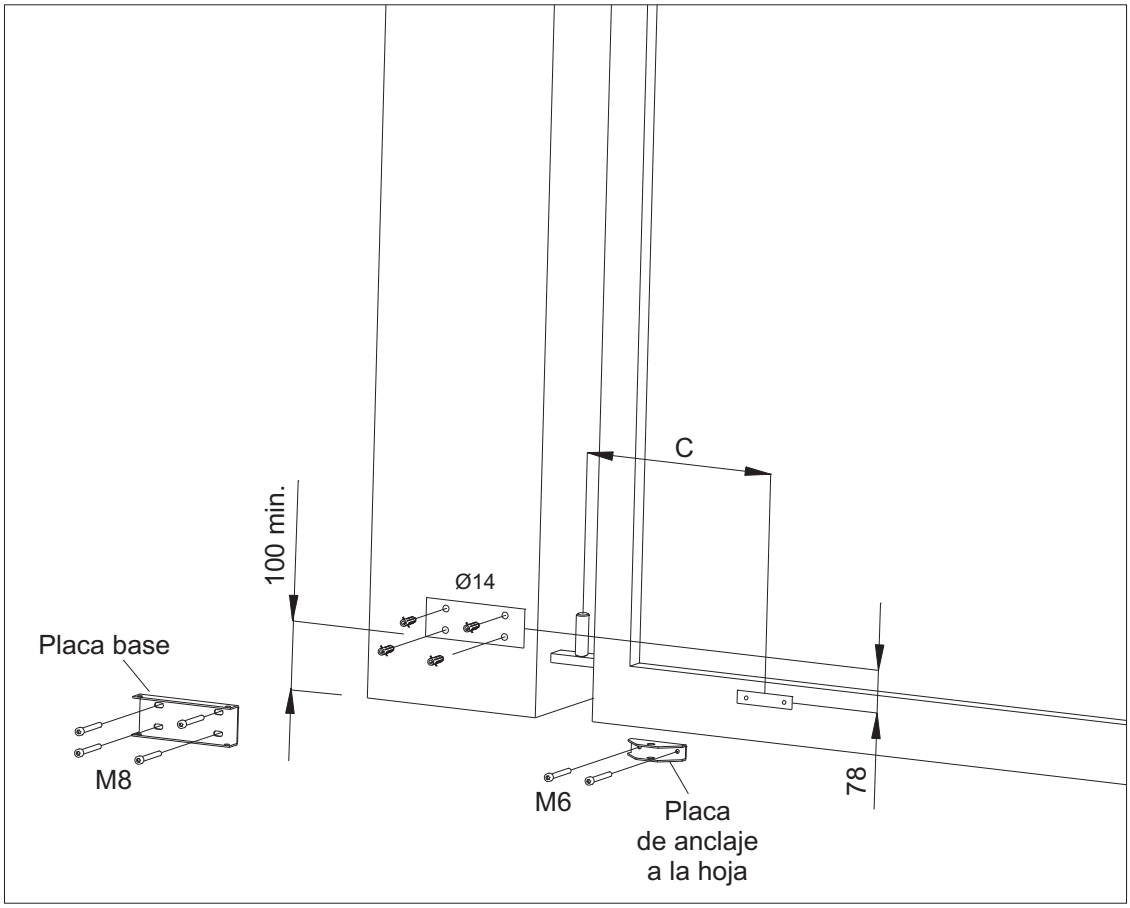

Figura 2

Fijación del motorreductor

Desenrosque los tornillos 4,2x9,5, y después quite la tapa (figura 3).
Coloque el motorreductor en la placa base haciendo coincidir los agujeros y fíjelo con los tornillos M8x90 y las tuercas correspondientes (figura 4).

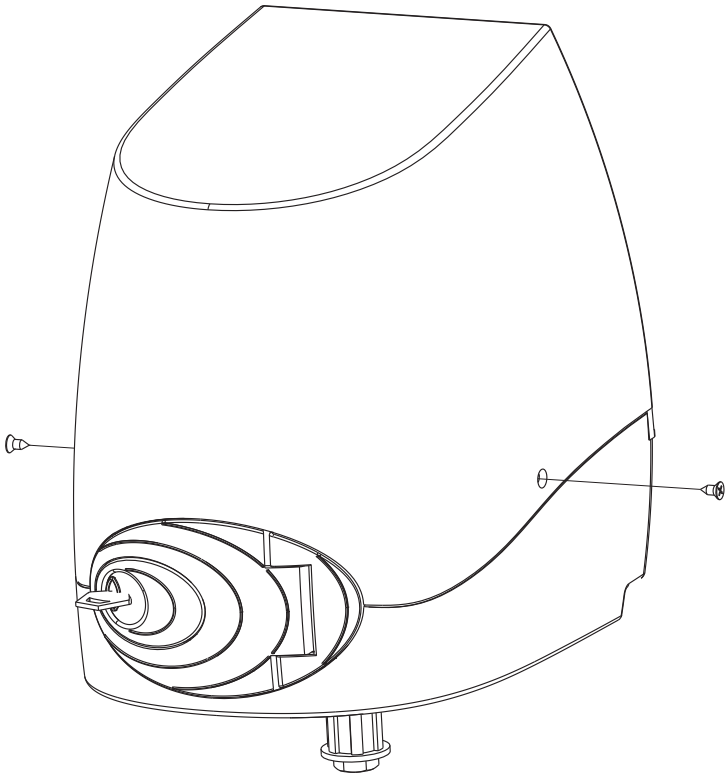

Figura 3

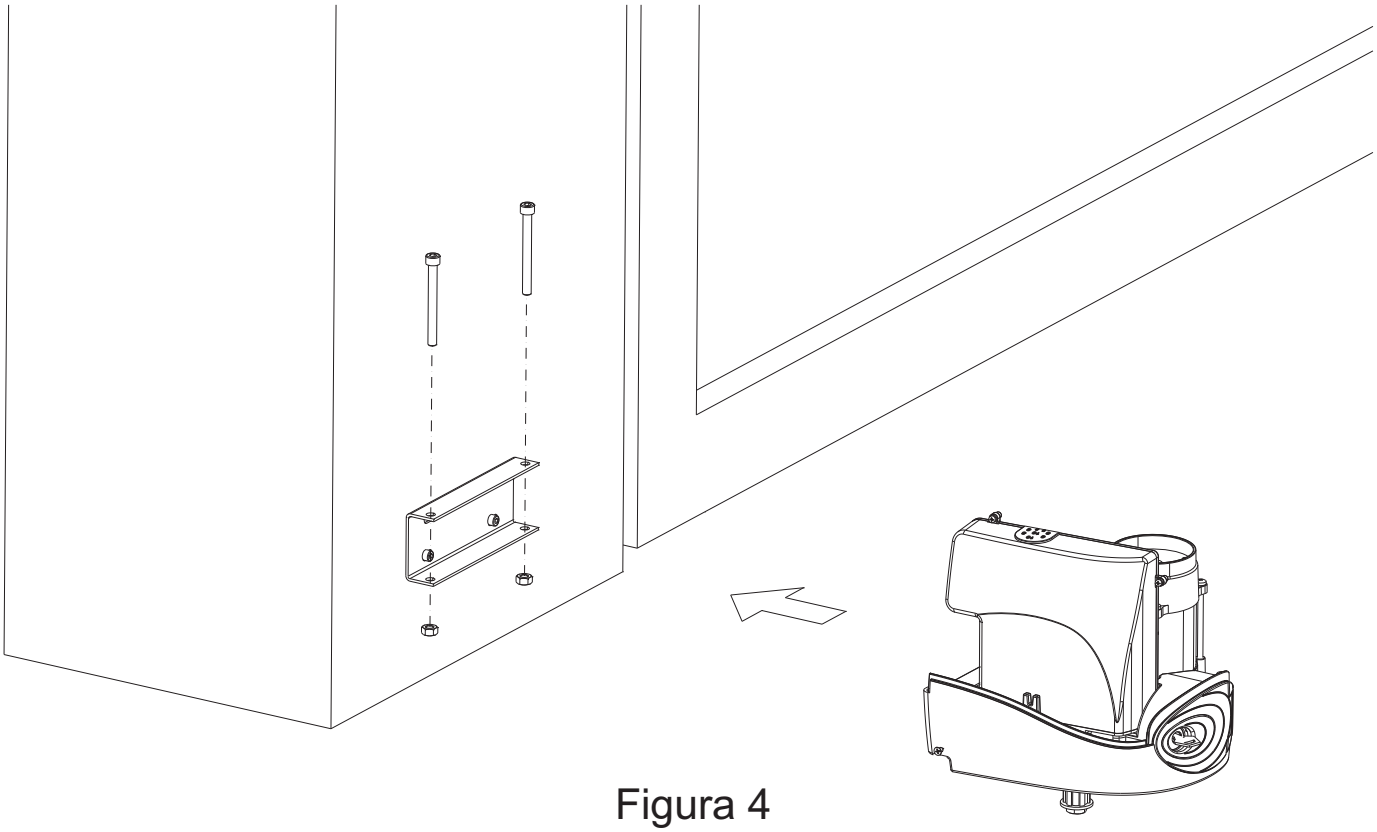

Figura 4

Instalación del brazo articulado (figuras 5, 6, 7)

1. Monte el brazo haciéndolo coincidir con el eje ensamblado, coloque la arandela 11x30 y fije el brazo con el tornillo M10x25.

2. Desbloquee el motorreductor girando la llave hacia la derecha, abriendo la tapa 90 y tirando de la manecilla de desbloqueo.

3. En el otro extremo, monte el casquillo correspondiente y fije el brazo curvo al estribo de la cancela con el tornillo M12x40 y la tuerca M12 correspondiente.

M12x40

M12

Árbol

Brazo articulado

Ø11x30

M10x25

Figura 5

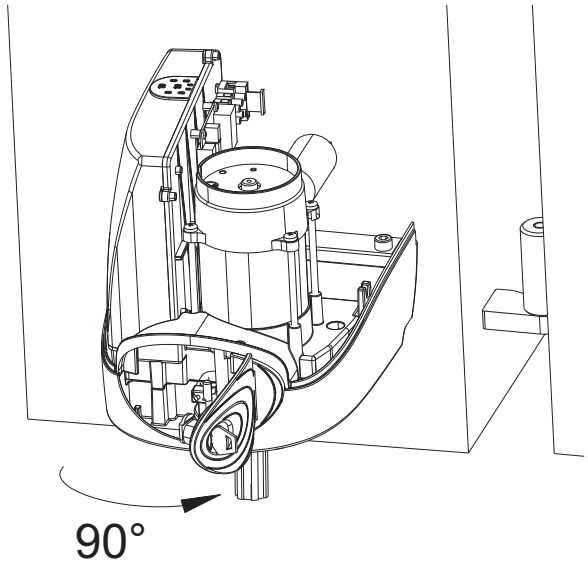

Figura 6

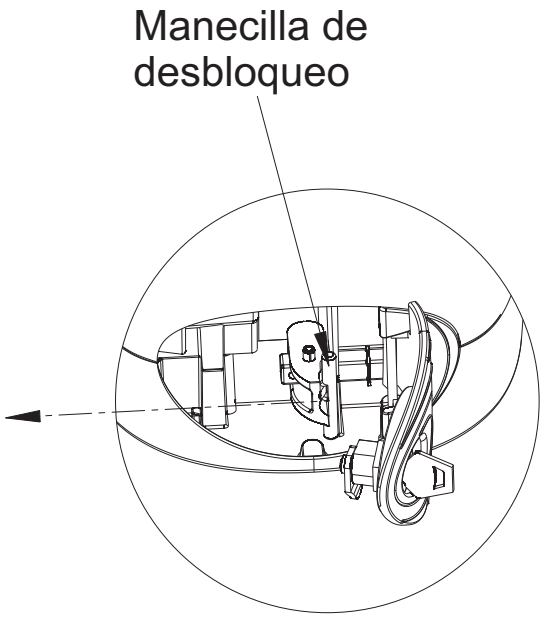

Figura 7

GARANTÍA

La presente garantía cubre las averías o anomalías provocadas por defectos o vicios de fabricación. La garantía caducará automáticamente en el caso de alteraciones o uso incorrecto del producto.
Durante el período de garantía, Telcoma S.r.l. se obliga a reparar y/o sustituir las piezas defectuosas y que no hayan sido alteradas.
Quedan exclusivamente a cargo del cliente el costo mínimo del servicio y los gastos de desmontaje, embalaje y transporte del producto para su reparación y sustitución.

ELIMINACION

Este producto está constituido por varios componentes que podrían, a su vez, contener sustancias contaminantes. ¡No los vierta en el medio ambiente!

Infórmese sobre el sistema de reciclaje o eliminación del producto con arreglo a las leyes vigentes en ámbito local.

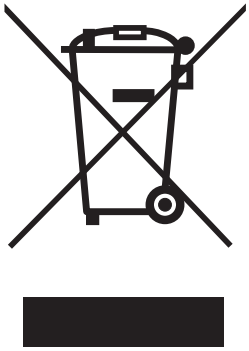

DECLARACIÓN DE CONFORMIDAD CE

El fabricante: Telcoma srl
Via L. Manzoni, 11 31015 - Z.I. Campidui - Conegliano (TV) - ITALY
DECLARA que el producto responde a las condiciones de las siguientes directivas CEE:
Directiva 73/23/CEE, Directiva 93/68/CEE Baja Tensión
Directiva 89/336/CEE, Directiva 92/31/CEE
Directiva 92/31/CEE Compatibilidad electromagnética

y que: se han aplicado las siguientes (partes/cláusulas) de las normas armonizadas:
EN60335-1, EN60204-1, EN 61000-6-3, EN61000-6-1
y sólo para las partes aplicables, las normas.
EN12445 e EN12453

(Directiva 98/37 CEE Anexo II, Parte B)
El producto ha sido fabricado para ser incorporado en una máquina, o para ser ensamblado con otros equipos, para construir una máquina considerada por la Directiva 98/37CEE
También declara que no está permitido poner en funcionamiento el producto hasta que la máquina en que será incorporado o de la que formará parte, sea identificada y sea declarada conforme a las condiciones de la Directiva 98/87 CEE y a la legislación nacional vigente, es decir hasta que el producto al que se refiere esta declaración, forme un grupo único con la máquina final.
Conegliano, lì 26/11/2009.

Representante legal
Augusto Silvio Brunello

Attention!

- This manual is for qualified technical personnel only for installation purposes and not intended for the end user; it's the installer's job to explain to the user how the automatism works, about possible hazards related to it and about the need for periodical maintenance.
- The automatism must be installed by qualified personnel only, observing current standards concerning automatic closing systems. More specifically, installation conformity calls for observance of directive 89/392 and standards EN 12453 and EN 12445.
- As WIKI is made specifically to control swing gates it is forbidden to use the product for different purposes or improperly.
- Use original components only. Telcoma is not liable for damages if other components are used.
- Make certain that the gate structure is solid and suitable for being motor-driven.
- When the gate is moving make sure there are no points of friction and there is no chance of it derailing.
- Make absolutely certain the power is disconnected before carrying out any work on the device.
- Connect the power lead to supply lines with adequate electrical protection only; install a device to guarantee disconnection of all the phases from the mains that has a distance of at least 3.5 mm between the contacts.
- Pay particular attention when deciding which safety devices to install and their location. Always install an emergency stop device that will cut power off in the case of necessity.
- Only qualified personnel must be allowed to service the unit and access the internal parts of the geared motor.
- Irreversibility of the geared motors means an electric lock does not have to be installed and, in the case of black-out the release device (protected by a personalised key) lets you open the gate by hand. We do however recommend using an electric lock to ensure correct closing especially if the swing gates are longer than 2.5 metres.

WIKI TECHNICAL SPECIFICATIONS

TECHNICAL DATA	u.m.	
Supply	Vac	230 (50 Hz)
Max. current requirement	A	1
Motor supply	Vdc	24
Max. motor power	W	120
90° Travel time	sec.	16 - 20
Torque	Nm	180
Working temperature	°C	-20 +60
Work cycle	%	intensiv
Protection level	IP	44
Weight	Kg	10

UTILISATION LIMITS

LEAF	1 m	1,5 m	2 m	2,3 m
300 Kg	•			
250 Kg	•	•		
225 Kg	•	•	•	
200 Kg	•	•	•	•

OVERALL DIMENSIONS

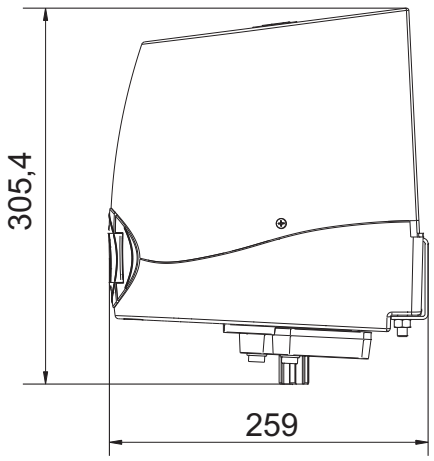

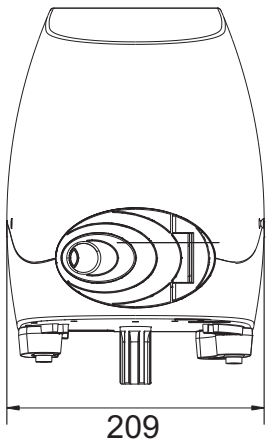

FIXING AND ADJUSTMENT OF MECHANICAL STOPS FOR LIMIT SWITCHES

If you want to use mechanical stops, they must be put on their own tracks on the lower part of the WIKI motor. To adjust the stops, close the gate and slide the mechanical stop 1 until it is next to the motor arm. Fix now the stop using a hexagonal M8x30 screw (wrench N°13). To use the mechanical stop even in the opening phase, repeat the same operation on the mechanical stop 2 as described on the drowning below.

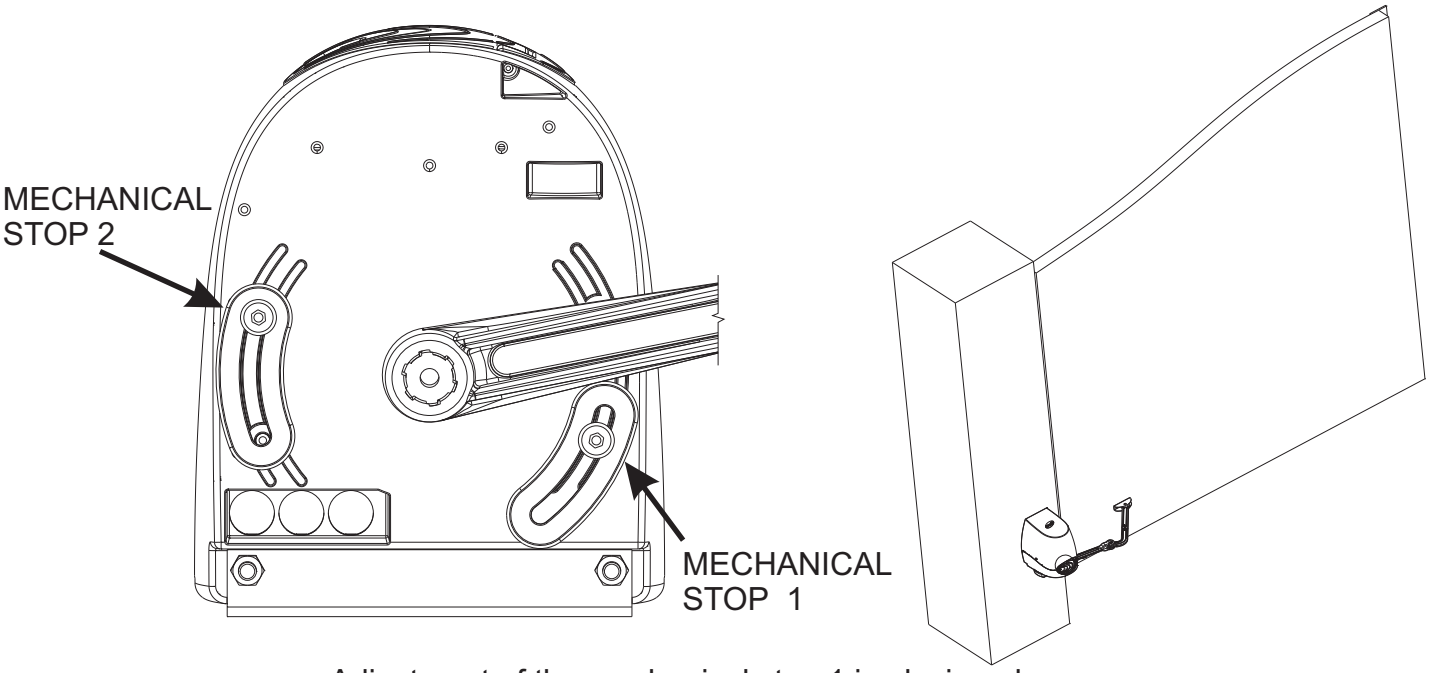

Adjustment of the mechanical stop 1 in closing phase.

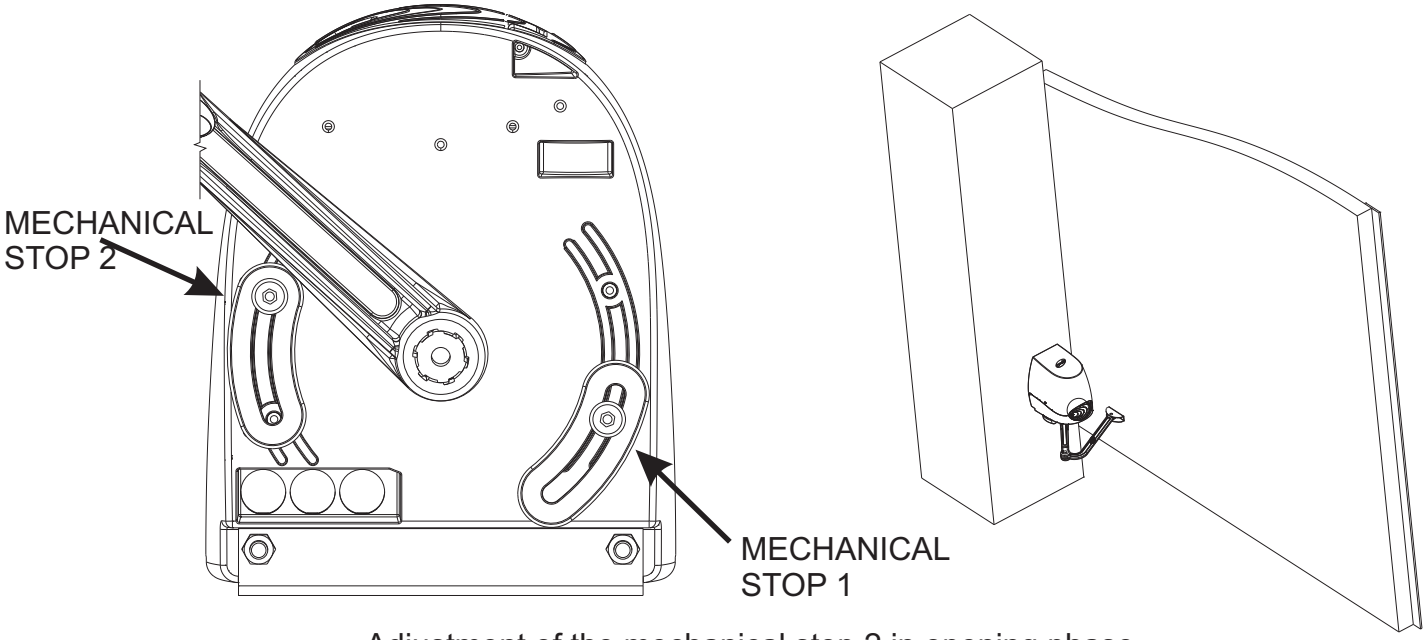

Adjustment of the mechanical stop 2 in opening phase.

The drawing is referred to the opening and closing phase of the left wing. For the right one, the position of the two mechanical stops is inverted.

Preliminary check

Before installing the motor, check the topics below:

- Gate structure must be tough and there must not be any friction between the wing and its pivot;
- Gate pivots must work correctly and be lubricated enough;
- There must be a closing limit stop to avoid to overrun of the wing (if a mechanical stop is not used).

Brackets fixing on the column and on the gate (drawing 1 and drawing 2)

Once you checked that the motor can be installed, fix the bracket plate on the column 100mm far from the ground (use 14 rawplug and M8 screws); fix now the bracket plate on the wing (use M6 screws), following the quotes in the table 1 (if mechanical stops are not used) or in the table 2 (if mechanical stops are used).

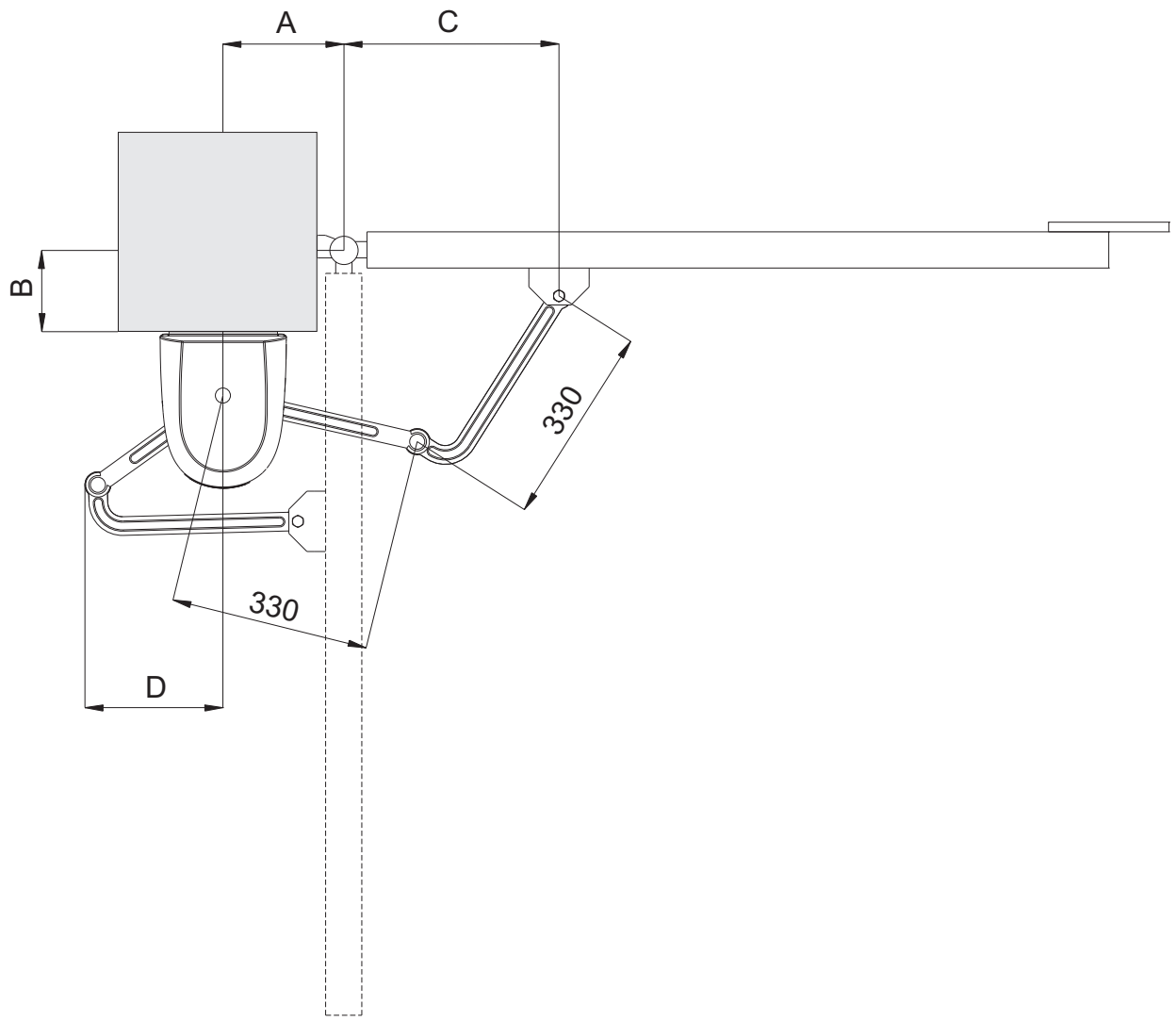

Drawing 1

OPENING	A	B	C	D
90°	155 ÷ 210	0	430	230 max
90°	155 ÷ 210	50	430	230 max
90°	155 ÷ 210	75	430	230 max
90°	155 ÷ 210	100	430	230 max
90°	155 ÷ 210	125	430	230 max
90°	155 ÷ 210	150	400	230 max
90°	155 ÷ 210	175	400	230 max
90°	155 ÷ 210	200	400	230 max
105°	155 ÷ 210	0	430	230 max
105°	200	30	430	230 max

Table 1 Installation quotes if mechanical stops are not used.

OPENING	A	B	C	D
90°	155	200	400	230 max
90°	155	175	400	230 max
90°	155 ÷ 200	150	400	230 max
90°	155 ÷ 210	125	400	230 max
90°	155 ÷ 210	100	400	230 max
90°	155 ÷ 210	75	400	230 max
90°	155 ÷ 210	50	400	230 max
90°	155 ÷ 210	200	400	230 max
105°	190 ÷ 210	0	430	230 max
105°	200	30	430	230 max

Table 1 Installation quotes if mechanical stops are used.

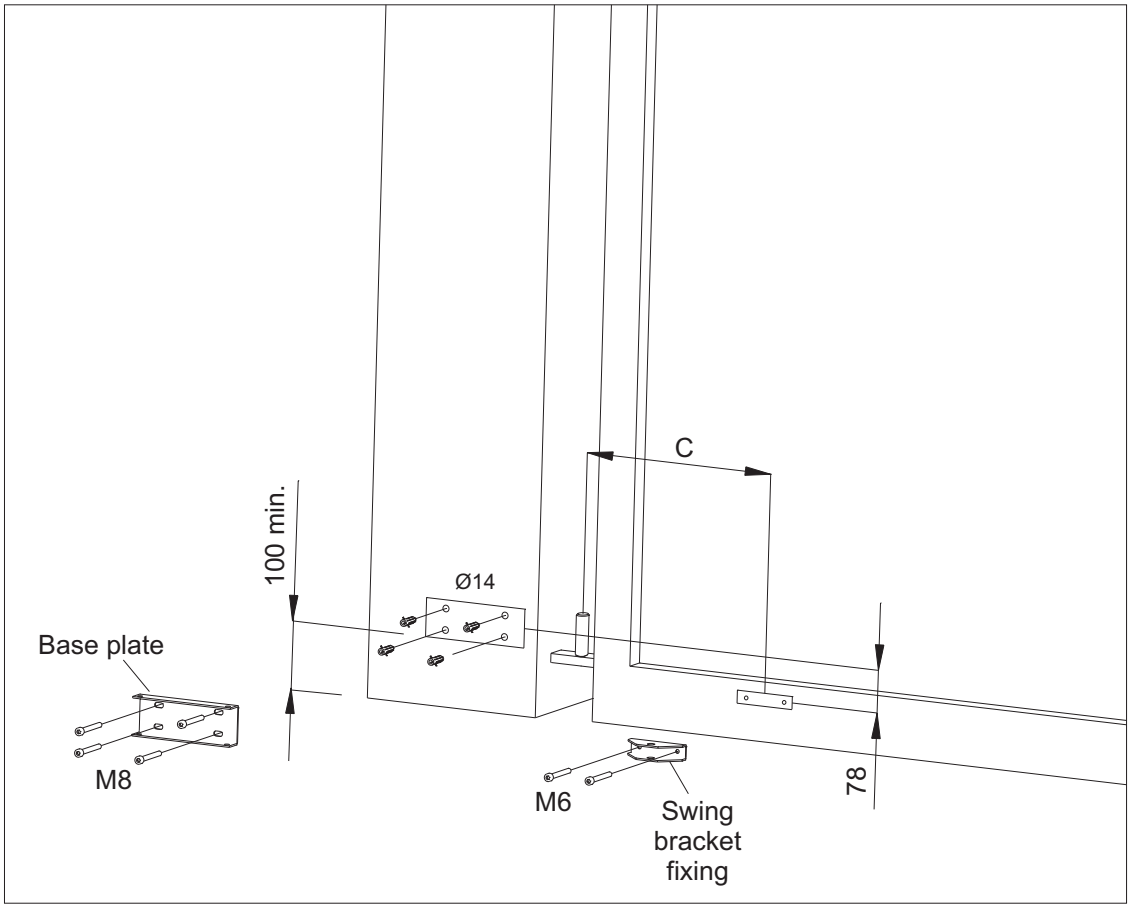

Drawing 2

Fixing the geared motor

Unscrew the 4.2x9.5 screws and remove the cover (Fig. 3).
Fit the geared motor on the base plate by the holes and lock it in place with the M8x90 screws and nuts (Fig. 4).

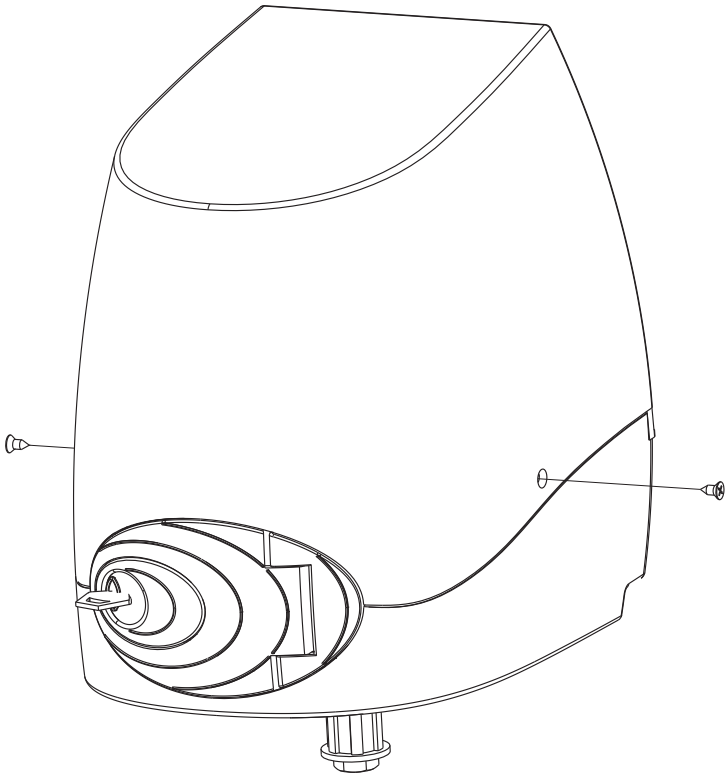

Drawing 3

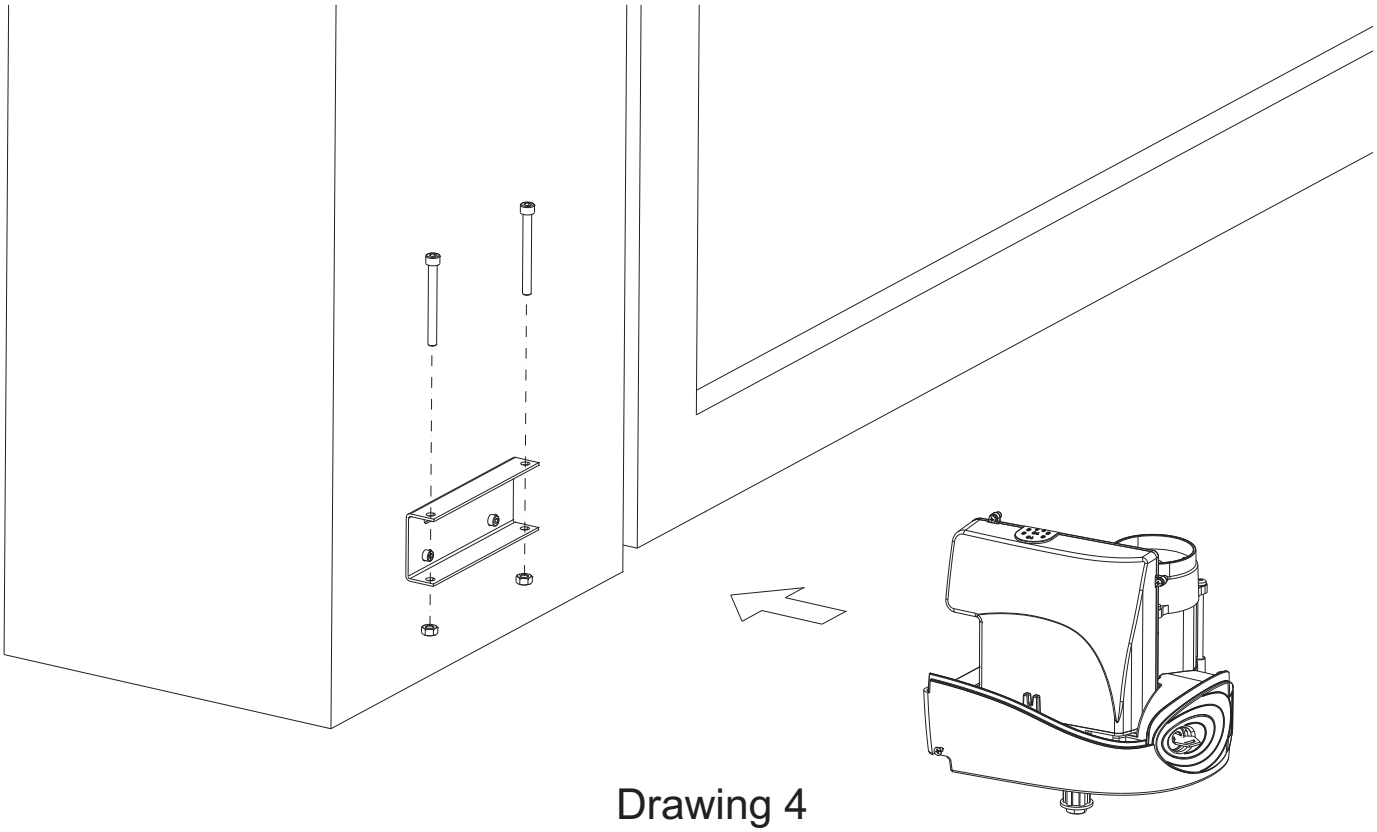

Drawing 4

Mounting the articulated arm (Figures 5, 6, 7)

1. The arm must be put in straight by the keyed shaft; position the 11 x30 washer and lock the arm with the M10x28 screw.

2. Release the geared motor by turning the key clockwise, opening the door 90° and pulling the release knob.

3. Fit the bushing on the other end and lock the curved arm to the gate bracket with the M12x40 screw and M12 nut.

M12x40

M12

Shaft

Articulated arm

Ø11x30

M10x25

Drawing 5

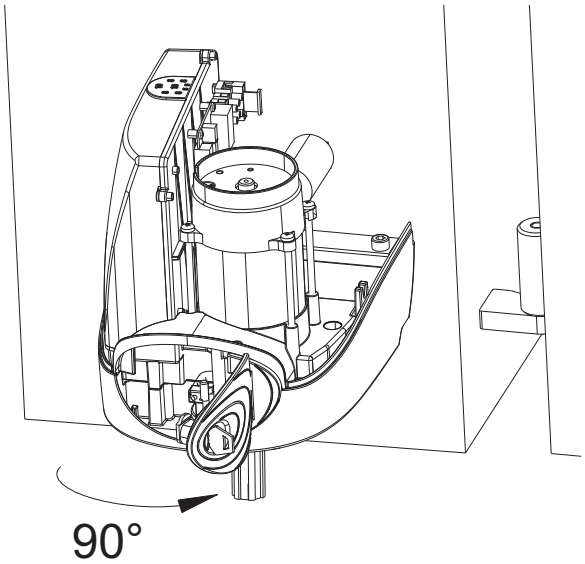

Drawing 6

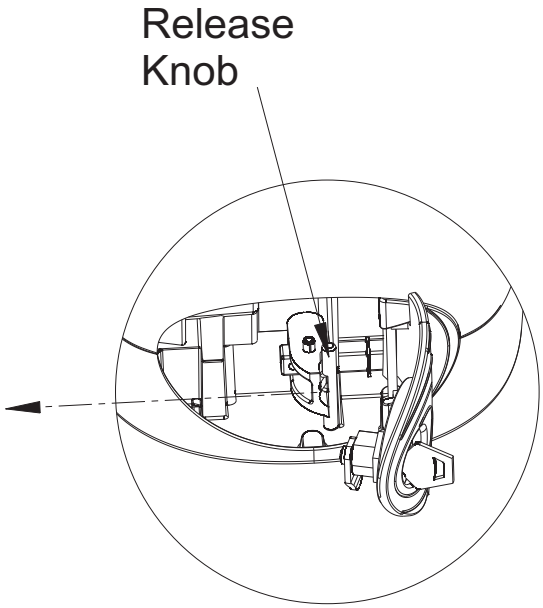

Drawing 7

GB

WARRANTY

This warranty covers any failure and/or malfunctioning due to manifacturing faults and/or bad workmanship.
The warranty is automatically invalidated if the product is tempered with or used incorrectly.
During the warranty period, Telcoma srl undertakes to repair and/or replace faulty parts provided they have not been tampered with.
The call-out charge as well as the expenses for dasasembley, packing and transport of the product for repair or replacement shall be charged entirely to the customer.

DISPOSAL

This product is made up of various components that could contain pollutants. Dispose of properly!

Make enquiries concerning the recycling or disposal of the product, complying with the local laws in force.

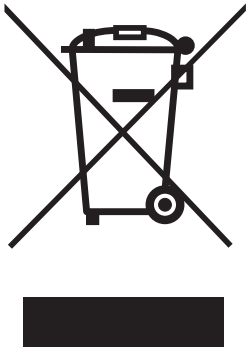

EC DECLARATION

The manufacturer: Telcoma srl
Via L. Manzoni, 11 31015 - Z.I. Campidui - Conegliano (TV) - ITALY
DECLARES that the product complies with the requirements of the following EEC directives:
Directive 73/23/EEC, Directive 93/68/EEC Low Voltage
Directive 89/336/EEC, Directive 92/31/EEC
Directive 92/31/EEC Electromagnetic Compatibility

and that: the following parts/clauses of harmonised standards have been adopted:
EN60335-1, EN60204-1, EN 61000-6-3, EN61000-6-1
and for the only applicable parts the norms:
EN12445 e EN12453

(Directive 98/37 EEC Annex II, Part B)
The product is designed to be incorporated in a machine or to be assembled with other machinery to make up a machine considered by the Directive 98/37 EEC.
It also declares that the product must not be put into service until the machinery in which it is to be incorporated or of which it is to become a component has been identified and declared in conformity with the Directive 98/87 EEC and with the national legislation that enacts it, in other words until the product referred to in this declaration forms a single unit with the final machinery.
Conegliano, lì 26/11/2009.

Legal representative
Augusto Silvio Brunello

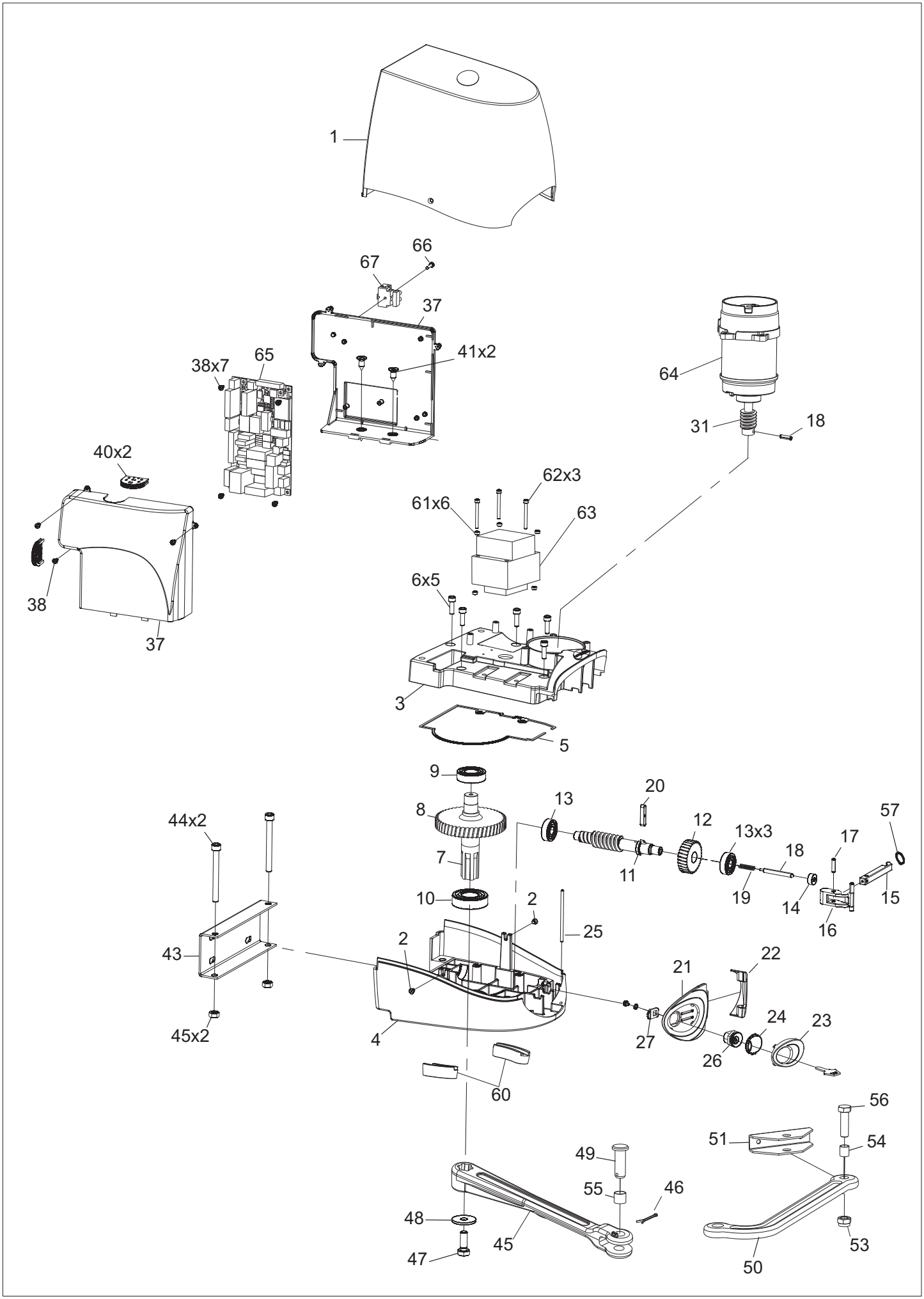
1
66
67
37
41x2
38x7
65
64
31
18
40x2
62x3
61x6
63
38
6x5
37
3
5
9
20
13
8
12
13x3
57
44x2
17
18
7
11
19
14
15
10
2
16
2
25
43
21
22
45x2
4
27
24
23
26
60
56
51
54
49
55
46
48
45
53
47
50

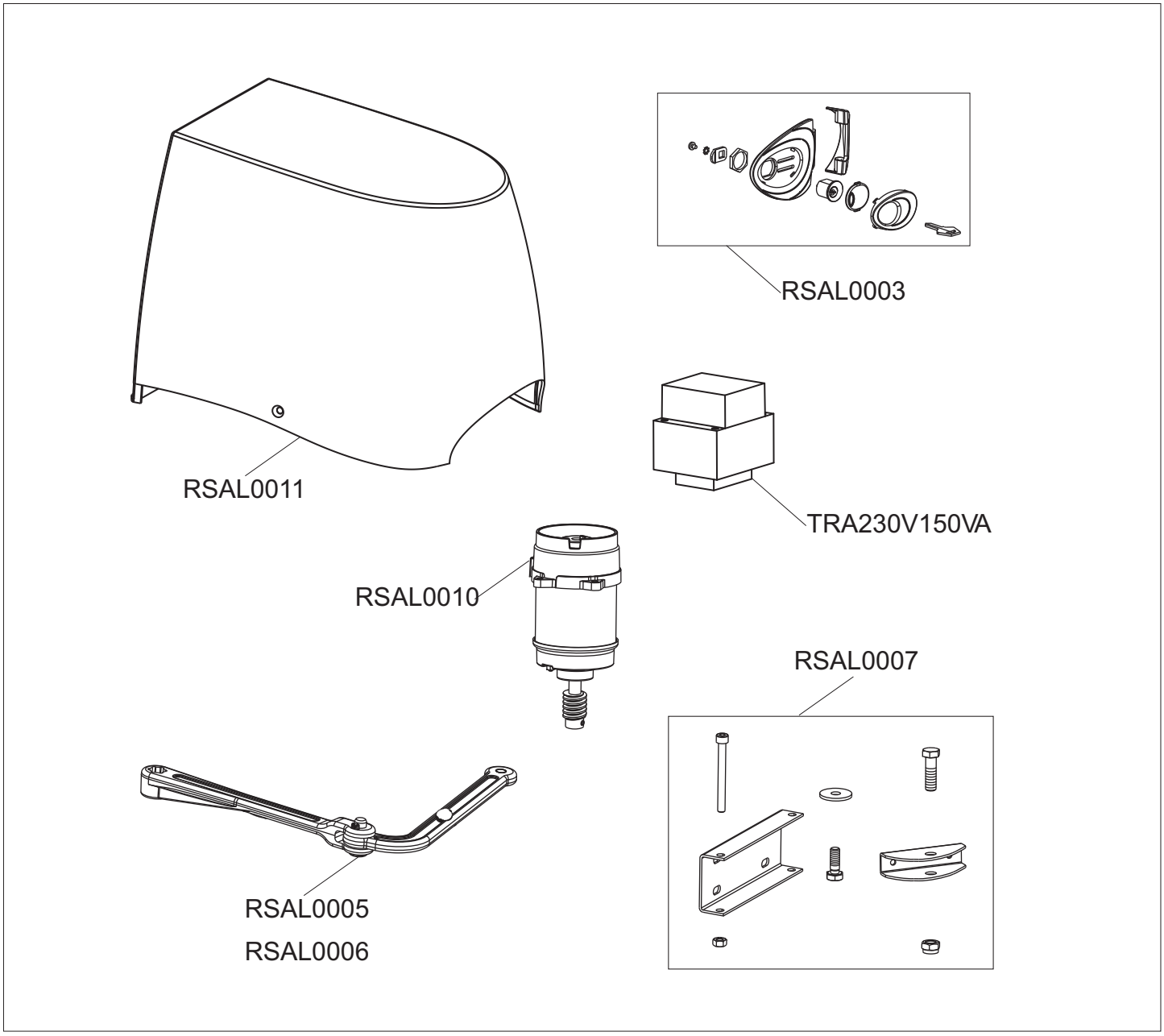
RSAL0003
RSAL0011
TRA230V150VA
RSAL0010
RSAL0007
RSAL0005
RSAL0006

CERTIFICATO DI GARANZIA

PRODOTTO

TIMBRO E/O FIRMA DELL'INSTALLATORE

DATA D'INSTALLAZIONE

I

GARANZIA

La presente garanzia copre gli eventuali guasti e/o anomalie dovuti a difetti e/o vizi di fabbricazione. La garanzia decade automatica-
mente in caso di manomissione o errato utilizzo del prodotto. Durante il periodo di garanzia la ditta Telcoma srl si impegna a riparare e/o sostituire le parti difettate e non manomesse. Restano a intero ed esclusivo carico del cliente il diritto di chiamata, nonché le spese di rimozione, imballo e starsporto del prodotto per la riparazione e sostituzione.

F

GARANTIE

Cette garantie couvre les éventuelles pannes et/ou anomalies imputables à des défauts eou vis de fabrication. La garantie s'annule automatiquement si le produit a été modifié ou utilisé de maniére impropre. L'entreprise Telcoma srl s'engange, durant la periode de garantie du produit, à reparer et/ou remplacer les piéces defectueuses n'ayant pas subi de modifications. Restent entièrement et exclusivament à la charge du client, le droit d'appel ainsi que les frais d'enleévement, d'emballage et de transport du produit pour sa réparation ou substitution.

E

GARANTIA

La presente garantia es válida en el caso cie averias y/o anomaliás causadas por defectos y/o desperfectos de fabricación. La garantia automáticamente pierde valor en el caso de arreglos improprios o utilizactión equivocada del producto. Durante el periodo de garantía, la empresa Telcoma srl se compromete a reparar y/o cambiar la partes defectuosas que no hayan sido dañadas. Quedan a total y exclusivo cargo del cliente el derecho de llamada, como asi también los gastos de extracción, embalaje y transporte del producto para la raparación o cambio.

GB

WARRANTY

This warranty covers any failure and/or malfunctioning due to manifacturing faults and/or bad workmanship.
The warranty is automatically invalidated if the product is tempered with or used incorrectly.
During the warranty period, Telcoma srl undertakes to repair and/or replace faulty parts provided they have not been temperd with.
The call-out charge as well as the expenses for dasasembley, packing and transport of the product for repair or replacement shall be charged entirely to the customer.

D

GARANTIE

Die vorliegende Garantie deckt eventuelle Defekte und/oder Betriebsstörungen ab, die auf Fabricationsfehler und/oder mängel zurück-zuführen sin. Die Garantie verfällt automatisch im Falle von Manipulationen oder fehlerhaftem Gebrauch des Produktes. Während der Garantiezeit verpflichtet sich die Firma Telcoma srl, die defekten und nicht manipulierten Teile zu reparieren und/oder auszutauschen. Die Auforderung des Kundendienstes als auch die Kosten für die Abholung, die Verpackung und den Transport des Produkten für die Reparatur bzw den Austausch gehen zu vollen und ausschließlichen Lasten des Kunden.

NL

GARANTIE

Deze garantie dekt eventuele storingen en/of defecten die te wijten aan fabrieksfouten en/of gebreken. De garantie vervalt automatisch indien de gebruiker zelf aan het produkt gesleuteld heeft of veranderingen aangebracht heeft of indien het produkt op verkeerde wijze gebruikt is. Tijdens de garantietermijn neemt de Firma Telcoma srl de verplichting op te defecte onderdelen te repareren en/of te vervangen mits de gebruiker deze onderdelen niet zelf geprobeerd heeft te repareren. De voorrijkosten alsmede de onkosten voor het demonteren, het verpakken en verzenden van het produkt te repareren of te vervangen zijn en blijven uitsluitend voor rekening van de klant.

RIELLO ELETTRONICA
telcoma automations

Via L. Manzoni, 11 Z.I. Campidui
31015 Conegliano (TV) ITALIA
Tel. +39 0438 451099 - Fax +39 0.438 451102

http://www.telcoma.it E-mail: info@telcoma .it